木製ロフトはしご　カスタムラダー　８段

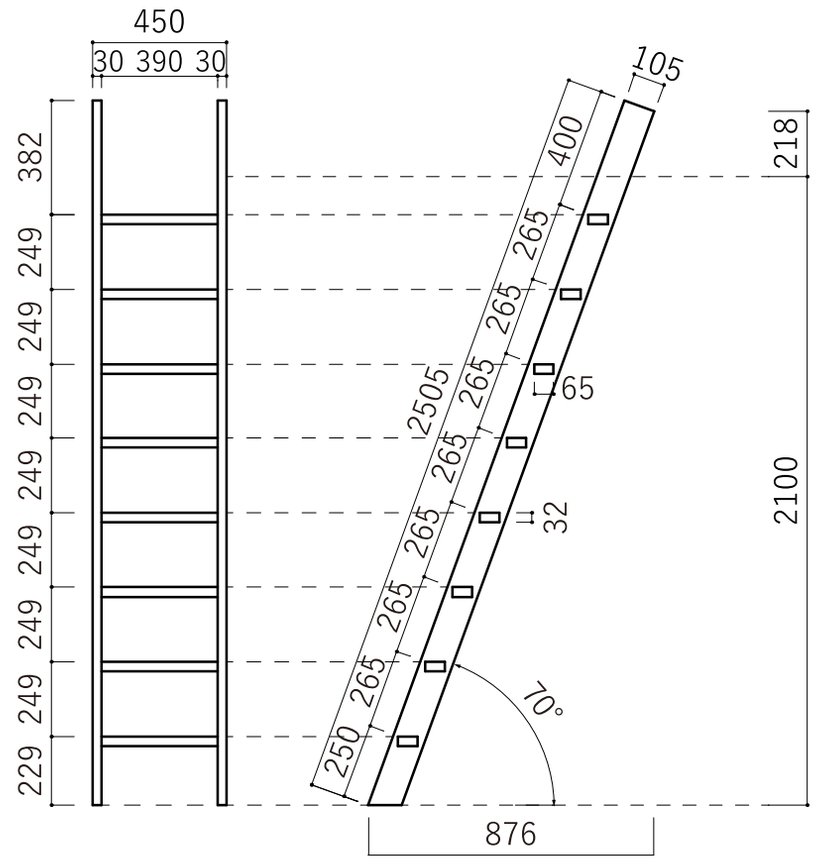

北欧の森®

https://www.hokuonomori.net