# ハンディウッド
# デッキ標準納まり図　デッキ材 25-220 開

## シングル下地 (鋼製束小　H＝100 ～ 150)

### 断面図

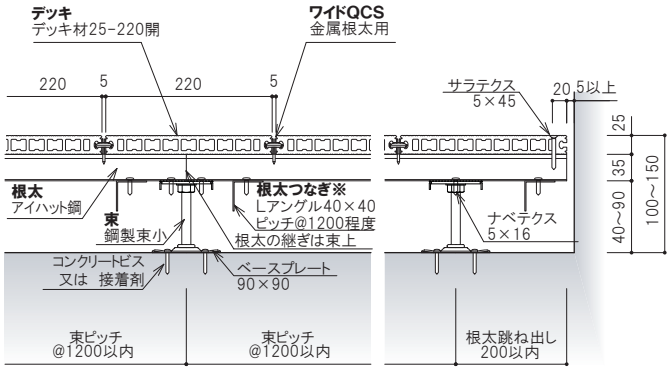


### 側面図

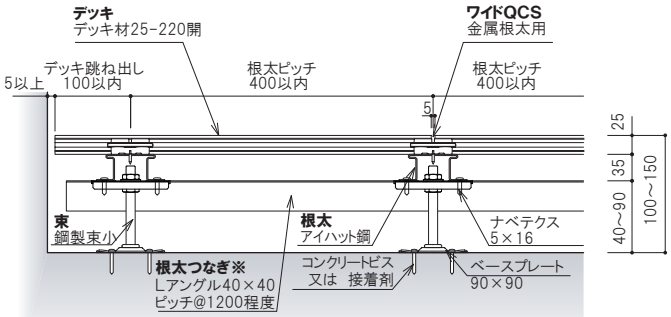


※束をコンクリートビス固定できる場合は、根太つなぎは取り付けなくても可
※根太つなぎはデッキ端部の根太3本以上に適用します。

## クロス下地 (鋼製束小　H＝135 ～ 335)

### 断面図

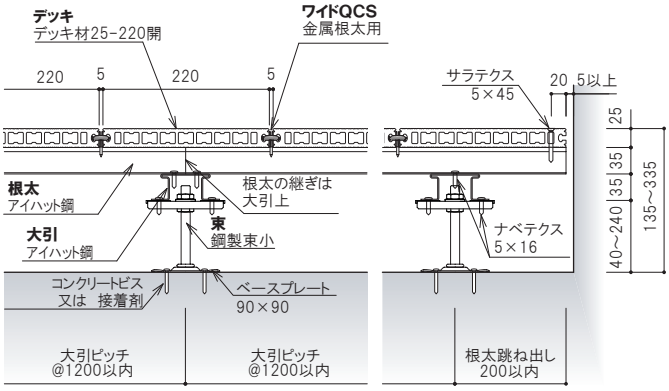


### 側面図

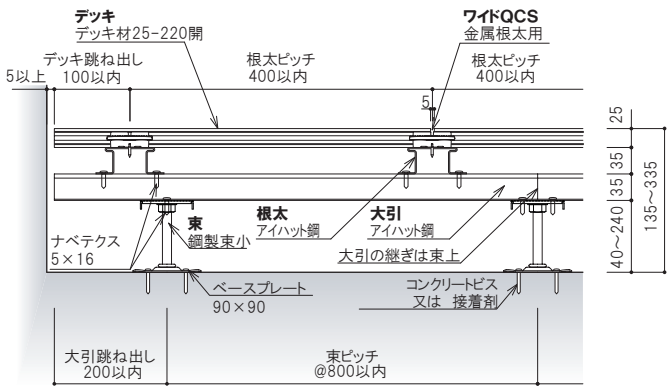


## クロス下地 (鋼製束大　H＝300 ～ 650)

### 断面図

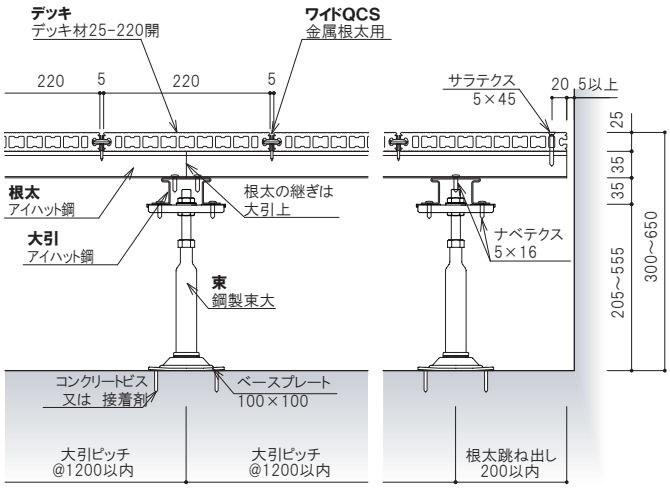


### 側面図

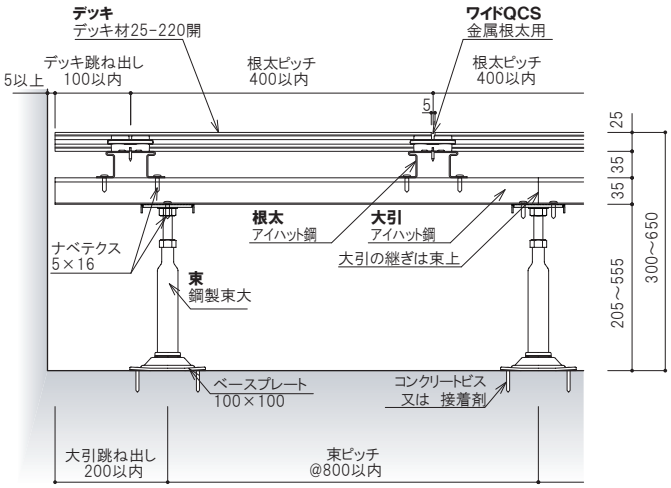


### 注意事項

- デッキ材の材長は、2m 以内を標準とします。
- デッキ材の目地は幅方向・長さ方向共に 5mm を標準とします。
- デッキ材の張りパターンは馬目地（乱張り）を標準とします。
- 壁など建物に接する箇所には 5mm 以上の隙間を空けてください。
- 短期集中最大荷重 150kg、長期分散最大荷重 350kg/㎡。

# デッキ標準納まり図　低床・下地転ばし

## 低床　デッキ材25-145開 (鋼製束小25　H＝68 ～ 93)

### 断面図

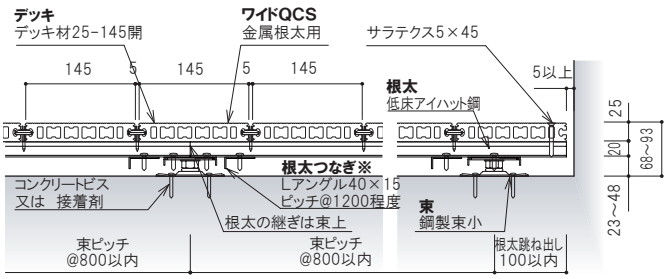


### 側面図

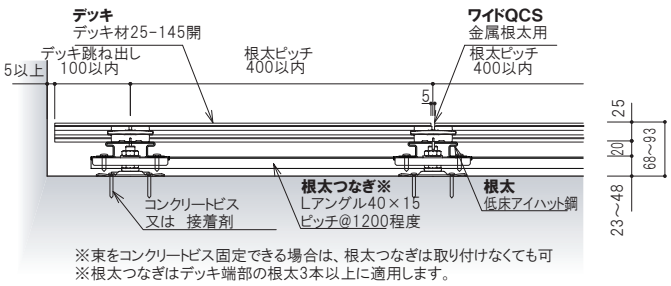


※束をコンクリートビス固定できる場合は、根太つなぎは取り付けなくても可
※根太つなぎはデッキ端部の根太3本以上に適用します。

## 低床　デッキ材25-220開 (鋼製束小25　H＝68 ～ 93)

### 断面図

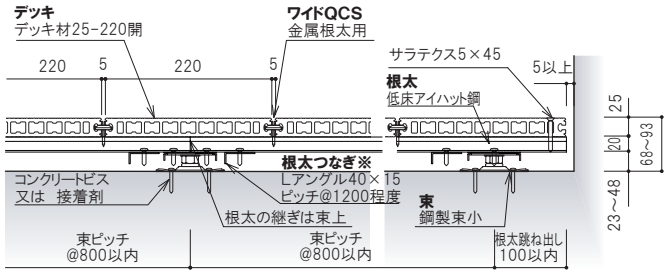


### 側面図

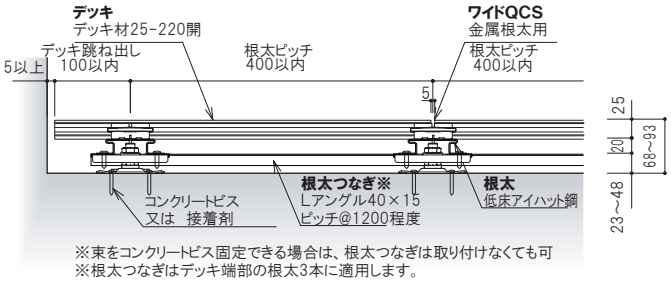


※束をコンクリートビス固定できる場合は、根太つなぎは取り付けなくても可
※根太つなぎはデッキ端部の根太3本に適用します。

## 下地転ばし　デッキ材25-145開 (低床アイハット鋼　H＝70 ～ 75)

### 断面図

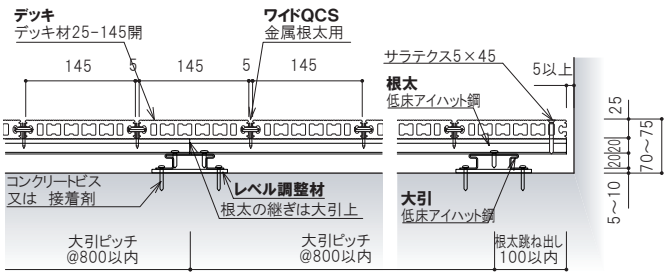


### 側面図

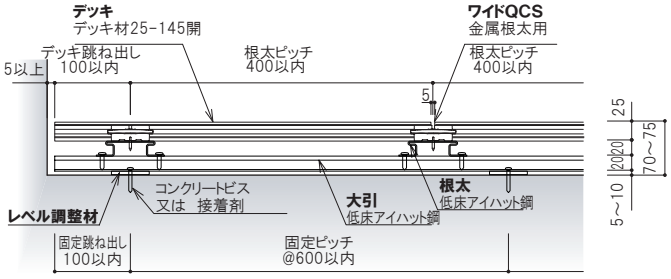


## 下地転ばし　デッキ材25-220開 (低床アイハット鋼　H＝70 ～ 75)

### 断面図

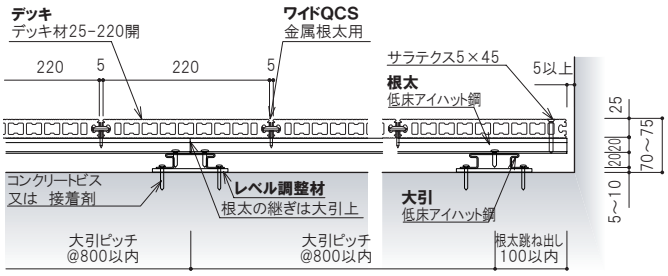


### 側面図

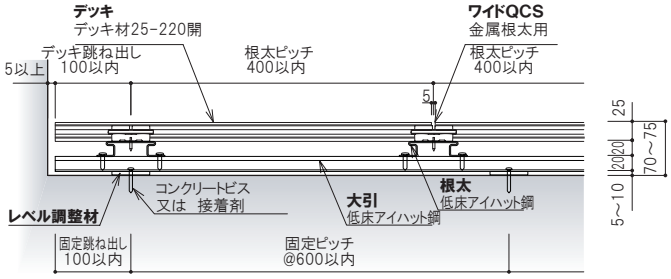




view more