エンドキャップ

エンドキャップ

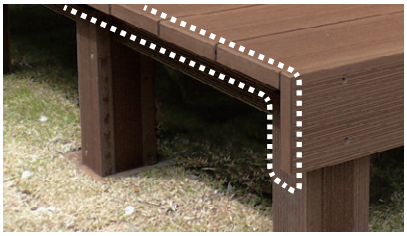

中空材の端部処理用にご用意しました。
全断面に取り付け可能です。
・嵌合+接着方式なので外れにくく安心です。
・固定にビスを使用しないのでスッキリとした仕上がりです。
・キャップもハンディウッドなので違和感がありません。
・デッキ材カラーに合わせた4色をご用意しています。

※工場でのキャップ取り付け加工を承っております。

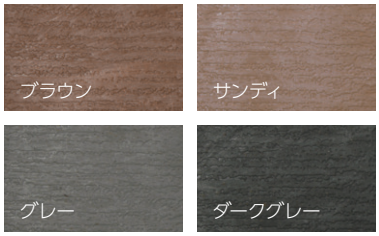

デッキ材用

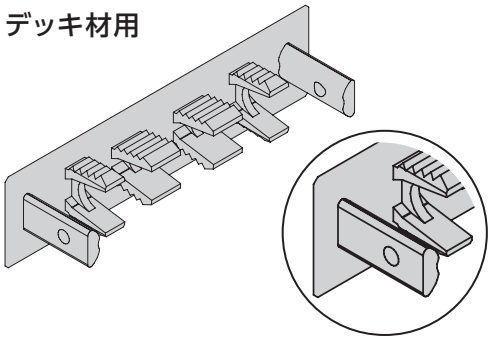

デッキ材

25-220開
25-145開・閉
25-95開・閉
30-145開

ルーバー材・ランバー材用

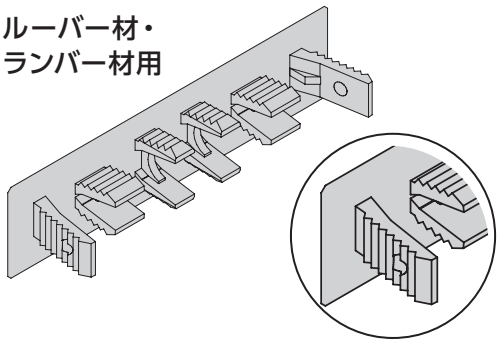

ルーバー材
ランバー材
25-150
25-125
25-100
25-75
25-50

取付方法

①接着面のゴミを取り除く

接着面及び周辺（イラストグレー部）のゴミを取り除きます。バー材の木口、及び木口から1cmの奥行部分及びキャップのゴミは特に丁寧に取り除いてください。

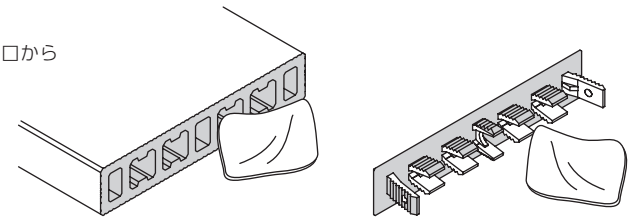

②キャップに接着剤を塗布する

部材の「木口全面」及び「エンドキャップツメギザギザ面」（イラストグレー部）に接着剤（GPクリヤー）を塗布します。

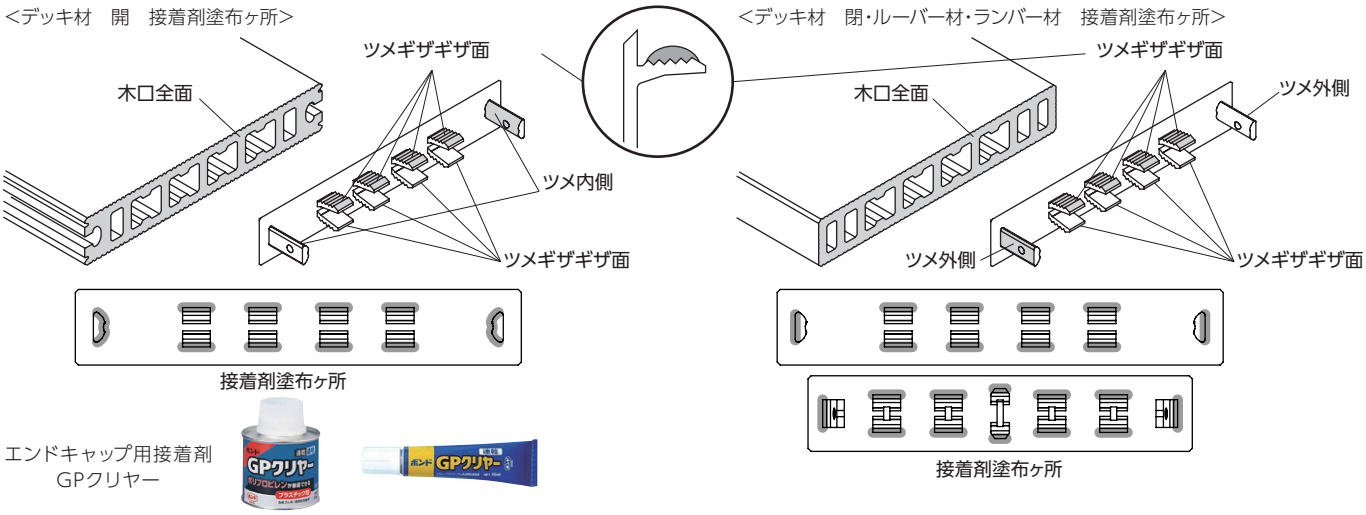

エンドキャップ用接着剤
GPクリヤー

③キャップをはめこむ

キャップをはめ込み、しっかりと貼り付け、全周が密着していることを確認してください。はみ出した接着剤はウェス等で丁寧に拭き取ってください。

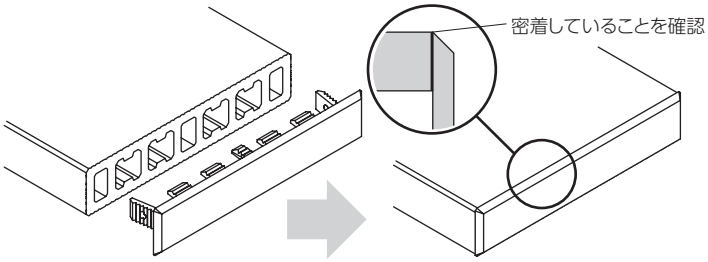

※お客様による接着取り付け部分については品質保証をいたしかねます。