COLORADO Ceramic Table

tac2028
tac2029
tac2030

取扱説明書　安全の為に必ずお読み下さい。

この度は、当社の商品をお買い上げいただき誠にありがとうございます。
ご使用前に必ずこの説明書をお読み頂き、正しくご使用下さい。また大切に保管し必要な時にお読み下さい。

注意　**故障、破損、けが、物的損害につながることがあります。**

- 連結ボルトやジョイント金具がゆるんだ状態で使用しないでください。
- 商品を移動する際は、必ず二人以上で持ち上げて移動してください。
- 床に傾きや段差のある不安定な場所でのご使用はおやめください。
- 商品の分解や改造はしないでください。
- 商品の上に乗らないで下さい。

お願い

- 時々ボルトのゆるみによるガタツキがないか点検し、ゆるみのある場合は閉め直してください。
- 直射日光やストーブなど熱の影響を受ける場所、湿気・乾燥の著しい場所でのご使用はお控えください。
- 商品の表面にセロテープやシールなど粘着性のあるものを貼付けないでください。表面材が剥がれます。
- 商品の上に高温のものをのせないでください。変色し跡が残ります。
- 商品の上でボールペンなど先の硬いものを直接使用しないでください。表面を傷付けたり、跡が残るおそれがあります。
- お手入れは柔らかい布で乾拭きしてください。汚れのひどい場合は中性洗剤を水で薄めたものを使い
  布をよくしぼってから拭き取ってください。最後に乾拭きしてください。

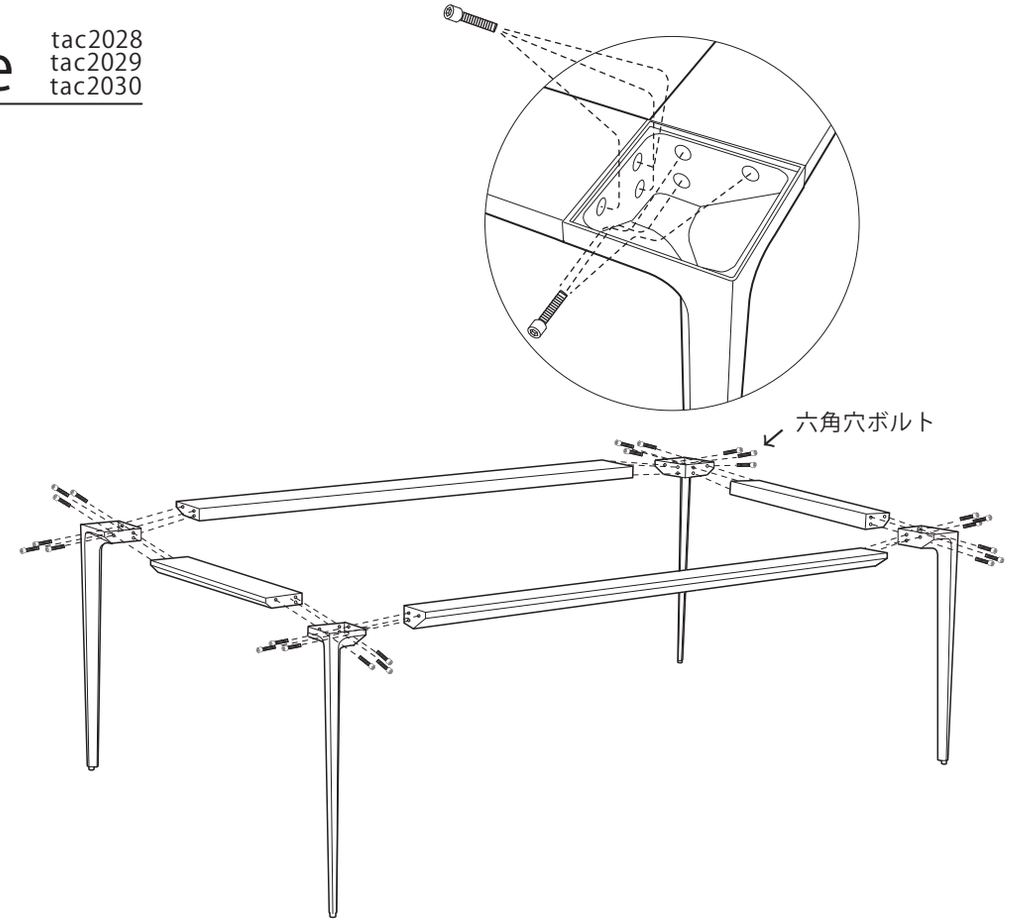

脚の取り付け方法

①六角穴ボルトで脚と脚接合パーツを仮留めして下さい。
②ボルトは仮止め後、取付位置を調整し、しっかりと閉めて下さい。
③脚に脚カバーを被せて下さい。

天板の取り付け方法

①ズレ留めのシールを天板を置く面に貼ってください。
②天板を被せて下さい。※指を挟まないように注意して下さい。

※大変重い為、2人での組み立てを推奨しています。
※天板を落としてしまうと商品の破損や傷の原因となります。

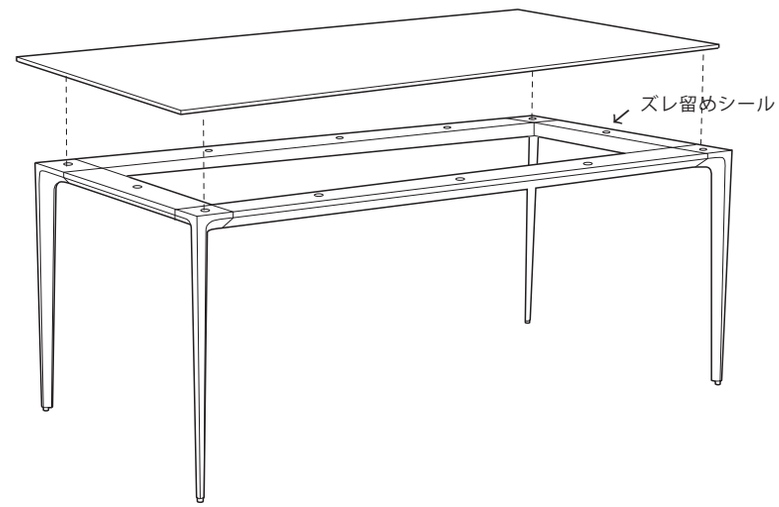

部品明細

天板 ×1	脚 ×4	脚接合パーツ 1 ×2	レンチ	ズレ留めシール ※天板サイズによって個数が異なります。 ×8~12
		脚接合パーツ 2 ×2	脚カバー ×4	ボルト ×24