取扱説明書

安全のため必ずお読み下さい。

この度は、当社の商品をお買い上げいただきまして誠にありがとうございました。
ご使用の前に必ずこの説明書を読んで頂き、正しくご使用下さい。尚、大切に保存し必要な時にお読み下さい。

⚠ 注意　故障、破損、けが、物的損害につながることがあります。

- ●連結ボルトやジョイント金具がゆるんだ状態で使用しないでください。
- ●商品を移動する際は、必ず二人以上で持ち上げて移動してください。
- ●商品を床に傾斜や段差のある不安定な場所で使用しないでください。
- ●商品の分解や改造はしないでください。
- ●商品の耐荷重（引出し20kg）を超えてのご使用はお控え下さい。

お願い

- ●ときどき、ボルトのゆるみによるガタツキがないか点検し、ゆるみのある場合はしめつけてください。
- ●直射日光やストーブなどの熱が直接当たる場所や、湿気・乾燥の著しい場所では使用しないでください。
- ●商品の表面に、セロテープやシールなど、粘着性のあるものを貼り付けないでください。表面材がはがれます。
- ●商品の上に熱いものをのせないでください。変色してあとがのこります。
- ●商品の上でボールペンなど先の硬いものを直接使用しないでください。表面を傷付けたり、あとが残るおそれがあります。
- ●お手入れは柔らかい布で乾拭きしてください。汚れのひどいときは中性洗剤を薄めた液を布にひたし、よくしぼってから拭き取り、その後乾いた布で拭いてください。

引出し内部仕切り

*下段引出しには仕切り棒が付いています。DVDなど合わせお好みの位置に差してご使用下さい。

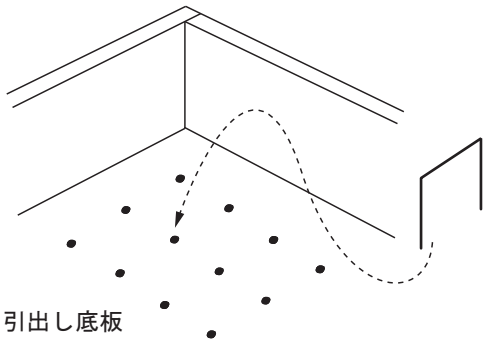

ＴＶ転倒防止ベルト取り付けネジ

*ＴＶボード裏面には、市販の転倒防止ベルト等を留める為のネジを２箇所設けています。

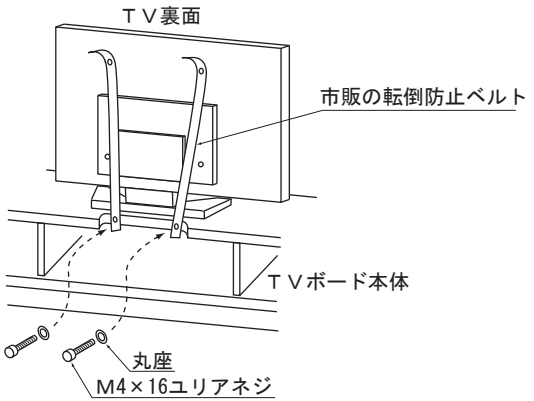

三段レール引き出しの抜き方

①引き出しをいっぱい手前に引き出した状態で
黒のレバーを右レールは、下へ
左レールは、上へ
動かしたまま、まっすぐ手前に引きます。

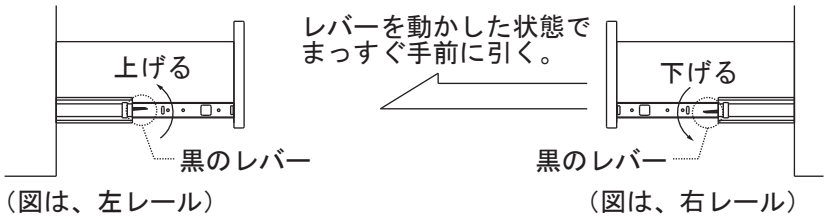

（図は、左レール）　（図は、右レール）

三段レール引き出しの指し方

①先に、本体側のレールをいっぱい奥に入れた状態で、
レールの位置を合わせまっすぐ押し込みます。

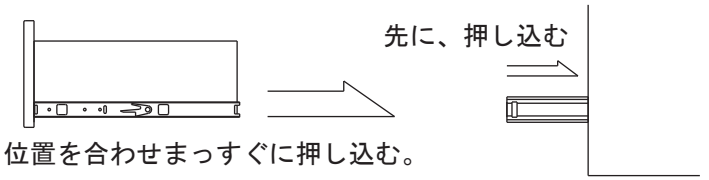

（図は、右レール）

※引出しを取り外す際に少し固い場合は、力を入れて注意して水平に本体から引き抜いて下さい。
また、引出しを差し込む際にも引出しが固い場合があります。力を入れて水平に本体に差し込んで下さい。

取扱説明書

安全のため必ずお読み下さい。

この度は、当社の商品をお買い上げいただきまして誠にありがとうございました。
ご使用の前に必ずこの説明書を読んで頂き、正しくご使用下さい。尚、大切に保存し必要な時にお読み下さい。

⚠ 注意　故障、破損、けが、物的損害につながることがあります。

- ●連結ボルトやジョイント金具がゆるんだ状態で使用しないでください。
- ●商品を移動する際は、必ず二人以上で持ち上げて移動してください。
- ●商品を床に傾斜や段差のある不安定な場所で使用しないでください。
- ●商品の分解や改造はしないでください。
- ●商品の耐荷重（引出し20kg）を超えてのご使用はお控え下さい。

お願い

- ●ときどき、ボルトのゆるみによるガタツキがないか点検し、ゆるみのある場合はしめつけてください。
- ●直射日光やストーブなどの熱が直接当たる場所や、湿気・乾燥の著しい場所では使用しないでください。
- ●商品の表面に、セロテープやシールなど、粘着性のあるものを貼り付けないでください。表面材がはがれます。
- ●商品の上に熱いものをのせないでください。変色してあとがのこります。
- ●商品の上でボールペンなど先の硬いものを直接使用しないでください。表面を傷付けたり、あとが残るおそれがあります。
- ●お手入れは柔らかい布で乾拭きしてください。汚れのひどいときは中性洗剤を薄めた液を布にひたし、よくしぼってから拭き取り、その後乾いた布で拭いてください。

【組み立て手順】

①両側の引き出しを引き抜く（取り外し方は別紙参照）
②M6×35mmボルトとM6セットナットで本体同士を
　プラスドライバーを使い、ねじ留めする（右図にて参照）
③M6×35mmボルトで本体と天板をプラスドライバーを使い、
　ネジ留めする（右図にて参照）
④ボルトにセットキャップを被せる
⑤引出しを元の位置に差し込む

※図は巾2400のもの
160・180・210は天板固定
8箇所です。

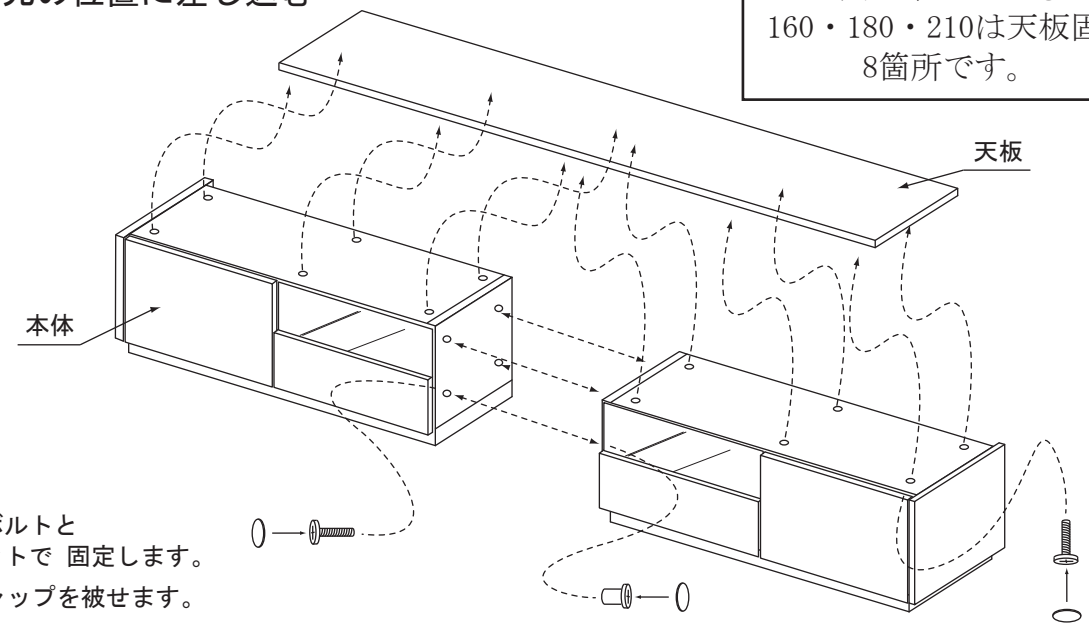

上下ジョイントの方法

①ジョイント位置を確認しボルト&ナットで連結します。
②ボルトにセットキャップを被せます。
　＊入りにくい場合は、ボックスを少し
　　ずらしながら位置を確認してください。
　＊一箇所ずつ固定しながら組み立てると、後で組む
　　ボルトが入りにくくなることがありますので、
　　必ず、全部のボルトが入るのを確認してから
　　最後にドライバーで閉め付けます。

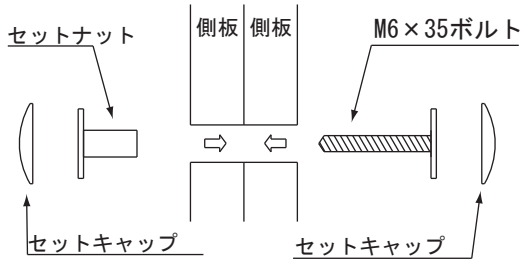

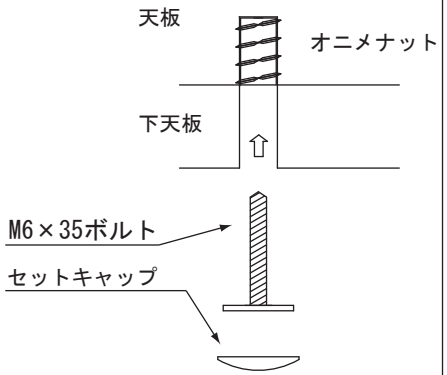

袋詰め本数

160/180/210TVB	M6×35ボルト＝12 セットナット＝4 セットキャップ＝16
240TVB	M6×35ボルト＝16 セットナット＝4 セットキャップ＝20