RevNo	Revision note	Date	Signature	Checked

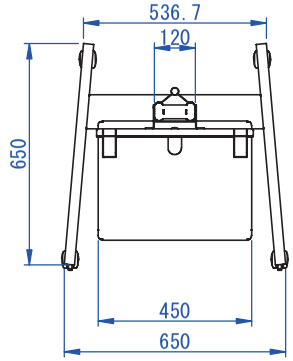

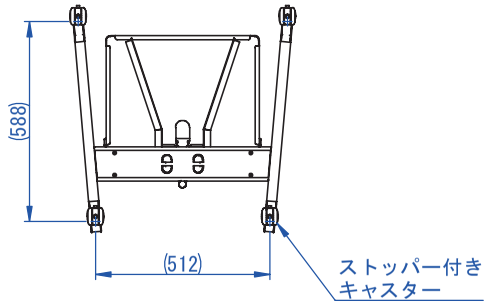

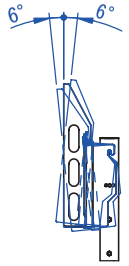

チルト詳細

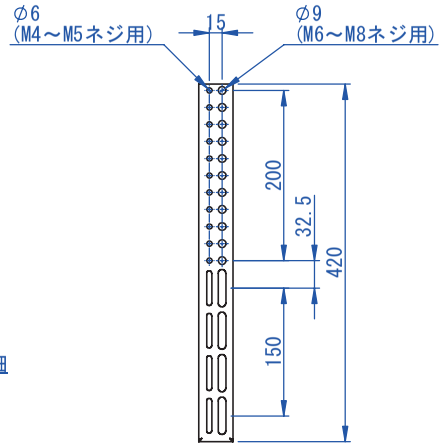

モニター取付金具詳細

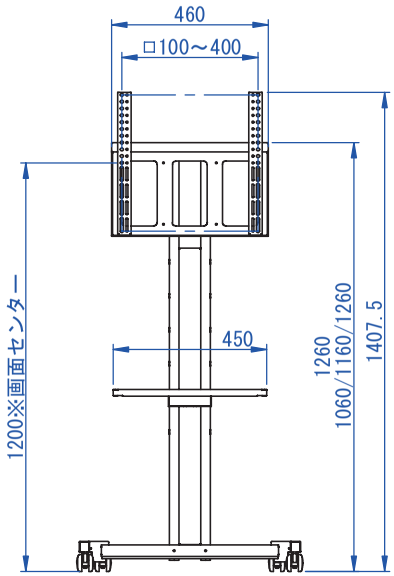

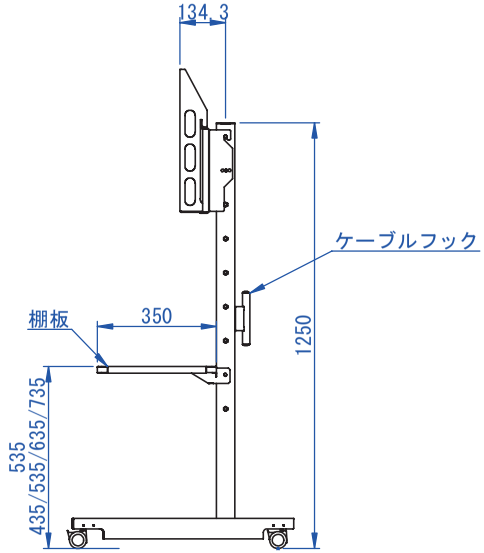

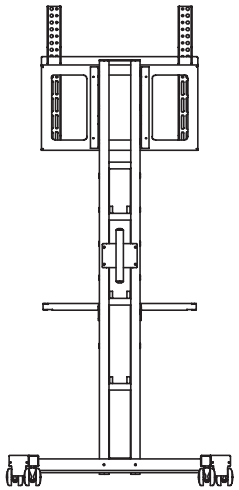

表面処理：
ｻﾃﾝﾌﾞﾗｯｸ

Designed by	Checked by	Approved by - date	Filename	Date	Scale
	-	-	-	14/11/21	1:15

小型TV会議用スタンド

SDDV070G0001	Edition	Sheet
	-	1/1

2015/01/06