world of ERIC CARLE

The Very Hungry Caterpillar™

Activity Jumper

対象月齢 6ヶ月～

対象身長 81cmまで

耐荷重 約12kgまで

屋内専用

はらぺこあおむし™ アクティビティ ジャンパー

取扱説明書

大切に保管してください

この度は「はらぺこあおむし アクティビティ ジャンパー」をお買い上げいただき誠にありがとうございます。
組み立てる前にこの取扱説明書をよくお読みになり正しくお使いください。

組み立てにはプラスドライバーが必要です。

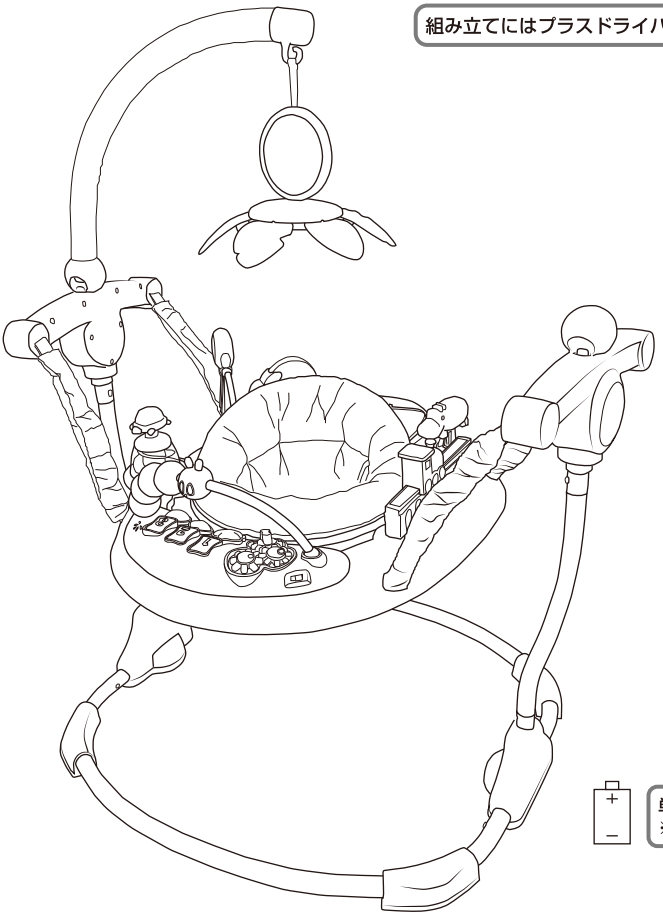

単３乾電池２本使用
※電池は別売りです

※商品の仕様は改善等のため予告なく変更する場合があります。

™ & © 2020 Eric Carle LLC.

安全にお使いいただくために

⚠ 警告

- 下記の条件を全て満たしていないお子さまは使用しないでください。
  - ○6カ月以上(首が充分安定している)　○1人でお座りができる
  - ○身長81cmまで　○体重 約12kgまで
- 1人で立ったり歩いたりできる、シートから自分で降りられるお子さまにはご使用できません。
- 対象年齢、身長、耐荷重を守って正しくお使いください。
- ご使用前には必ず点検し、本製品に破損や劣化、部品の不足が見られる場合は、ただちに使用を中止してください。
- 階段や段差付近、テーブル等の上、その他傾斜のある場所では遊ばせないでください。常に平らな床の上でご使用ください。
- お子さまはシートに正しく座らせ、安全に遊べる高さでご使用ください。
- お子さまが乗っている状態で本製品を移動しないでください。
- 本製品に紐を付け足さないでください。
- 付属の部品以外のものは本製品に使用しないでください。
- フード付きの服や紐付きのおしゃぶりなどを使用した状態で遊ばせないでください。窒息の恐れがあり大変危険です。
- 大人の力で揺らして遊ばないでください。

⚠ 注意

- 本製品は、必ず取扱説明書の指示にしたがい、正しくご使用ください。
- 本製品には小さな部品が含まれています。誤飲をさけるため組み立て・設置は、必ず保護者の方が正しく行ってください。
- ご使用の際は、必ず保護者の監視のもと、危険な使い方をしないよう注意してください。
- 本製品は屋内専用です。屋外では使用しないでください。
- 開梱したあと、ただちに箱や袋をお子さまの手の届かないところに保管、または廃棄してください。
- 火気や熱源に近づけないでください。
- 本製品を保管する場合は、電池を抜き、直射日光や高温になる場所を避けて収納してください。

電池に関する注意事項

- 電池は大人の方が交換してください。
- 電池のプラスとマイナスをよく確認し、間違えないように取り付けてください。
- ショートを防ぐため、電池の端子部を導電性の物(金属など)が触れないようにご注意ください。
- 電池交換の際は、すべて新しい電池に交換してください。
- 電池を火中に投入しないでください。
- 水に濡らさないでください。
- 長期間ご使用にならない場合や使いきった電池は、取り外しておいてください。
- アルカリ電池・マンガン電池・ニッカド電池(充電式)など、種類の違う電池を混ぜて使用しないでください。
- 同一メーカーの同じ電池のご使用をおすすめします。
- 使用済みの電池は、お住まいの自治体の指示にしたがって適切に廃棄してください。
- 電池の交換にはプラスドライバーが必要です。
- 電池は別売りです。別途ご用意ください。(単3乾電池×2本)

お手入れについて

〈シートパッド洗濯表示〉

- ネットを使用しての洗濯をおすすめします。
- タンブル乾燥は低温(60℃)まで
- 移染の恐れがありますので、他の物と分けて洗ってください。
- 水への長時間の浸漬はお避けください。

〈その他〉

- 湿らせた布を使って汚れを拭き取り、よく乾かしてください。
- 洗剤を使用する場合には中性洗剤を使用し、洗剤をきれいに拭き取ってください。
- 研磨剤や漂白成分の入ったものは使用しないでください。

セット内容

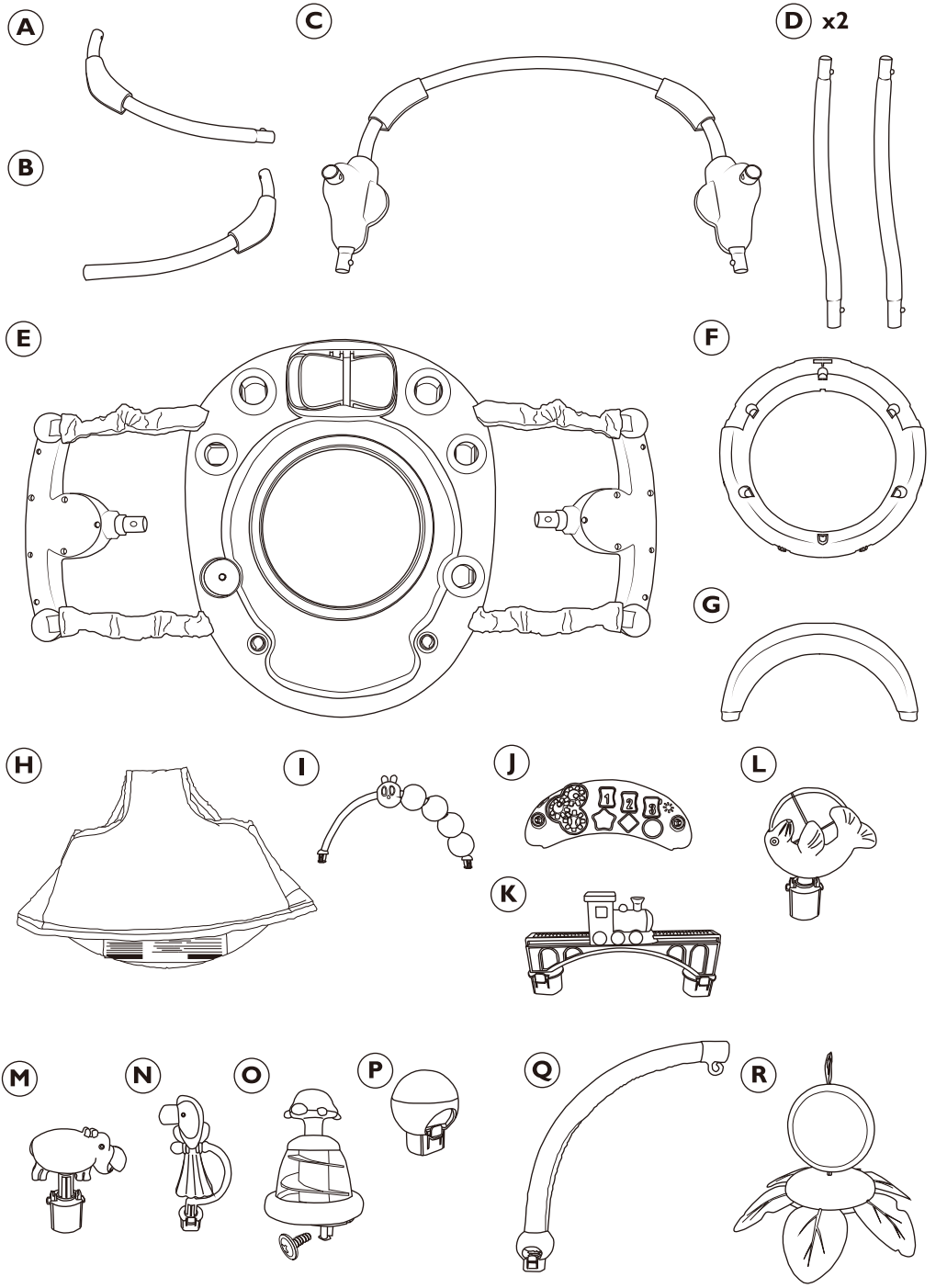

組み立て方

1

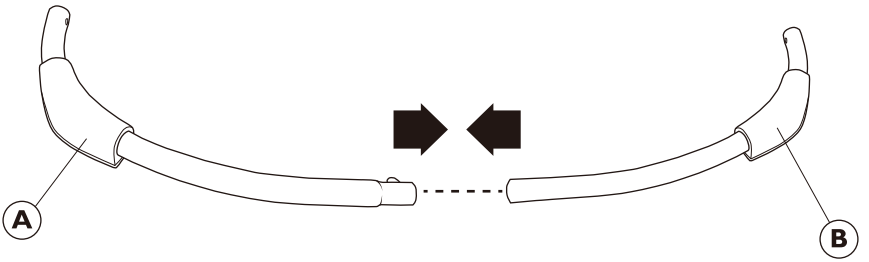

2

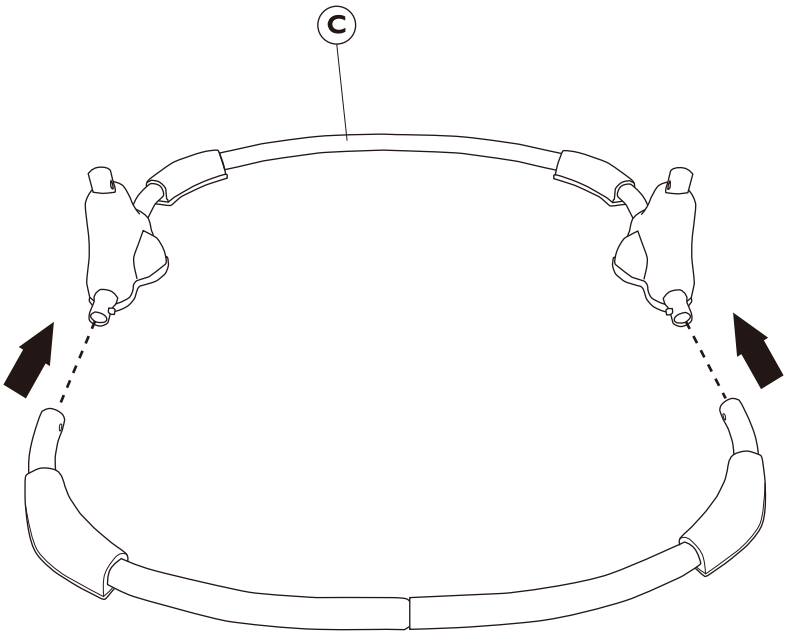

3

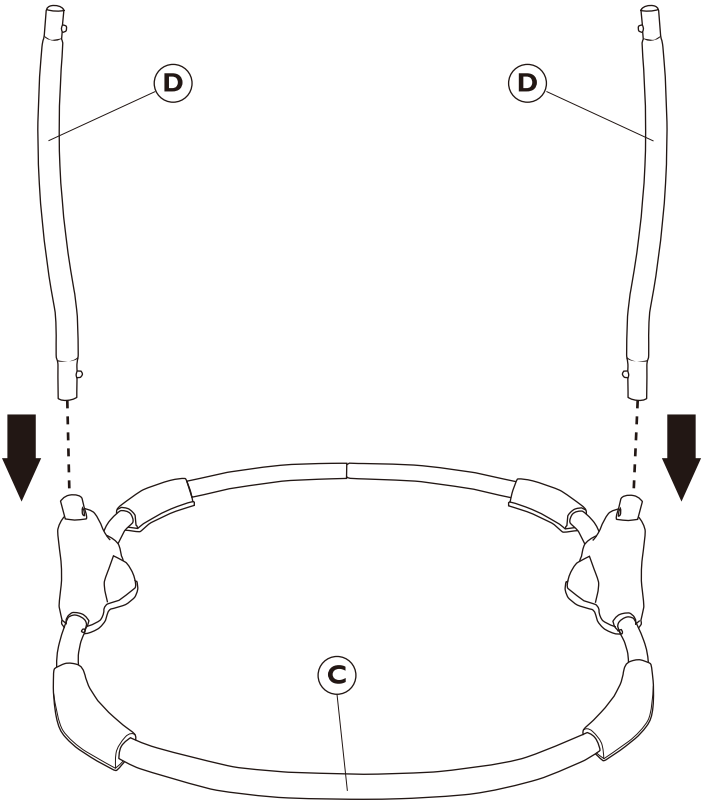

4

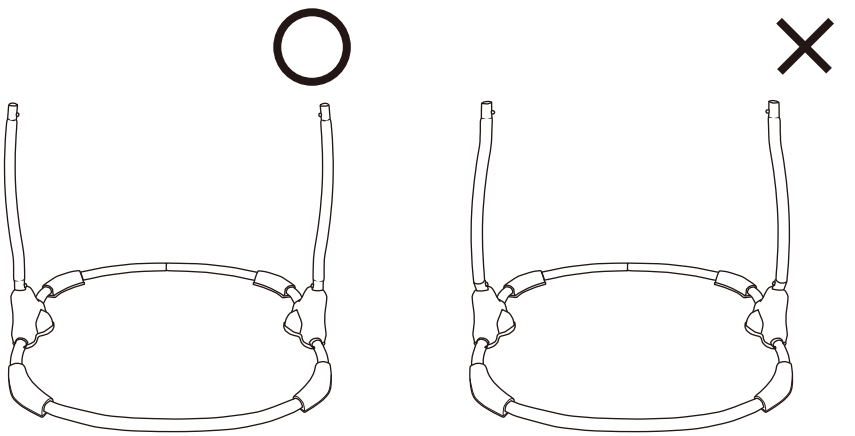

5

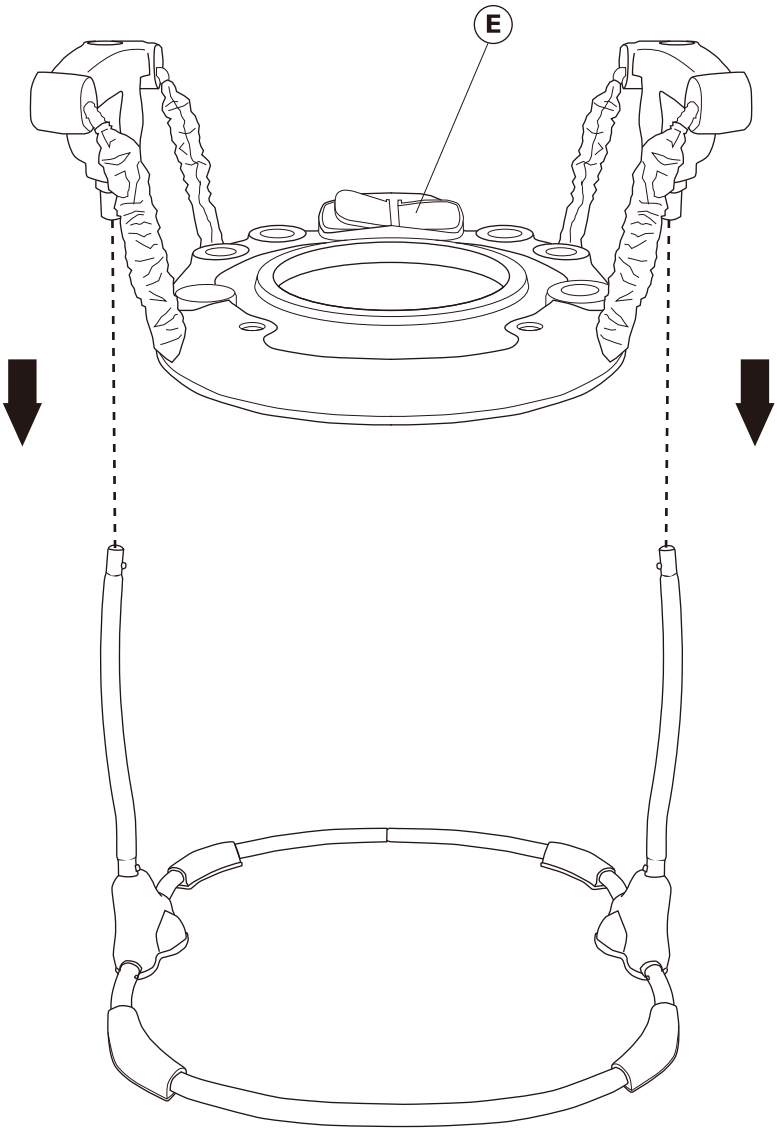

6

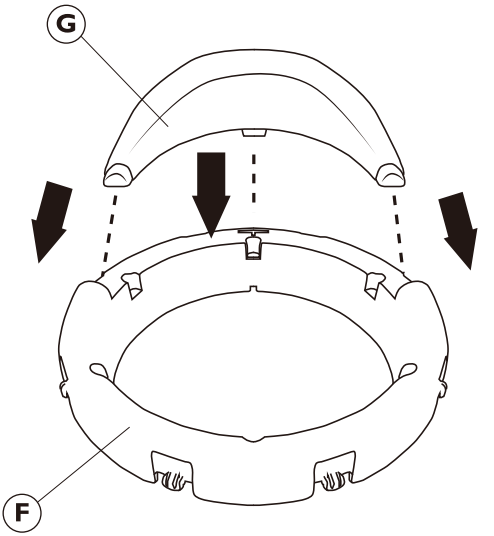

7

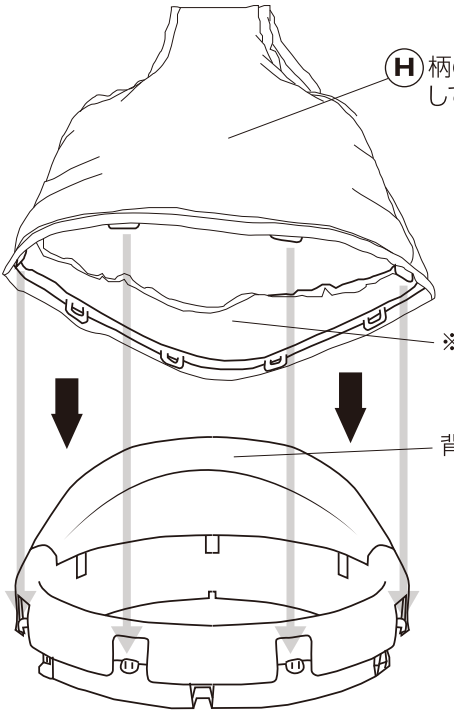

取り付け位置がズレないように注意してくださ。

8

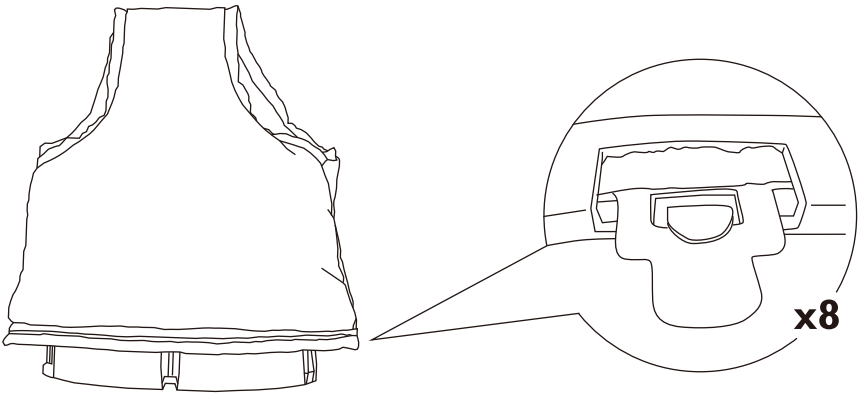

9

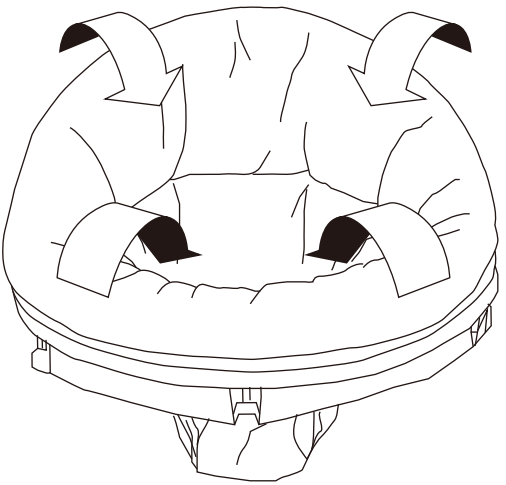

10 組み立てたシートを本体に最後まで確実にはめ込みます。
（本体から抜けないことを確認してください。）

※取り付け後、シートは360度回転します。

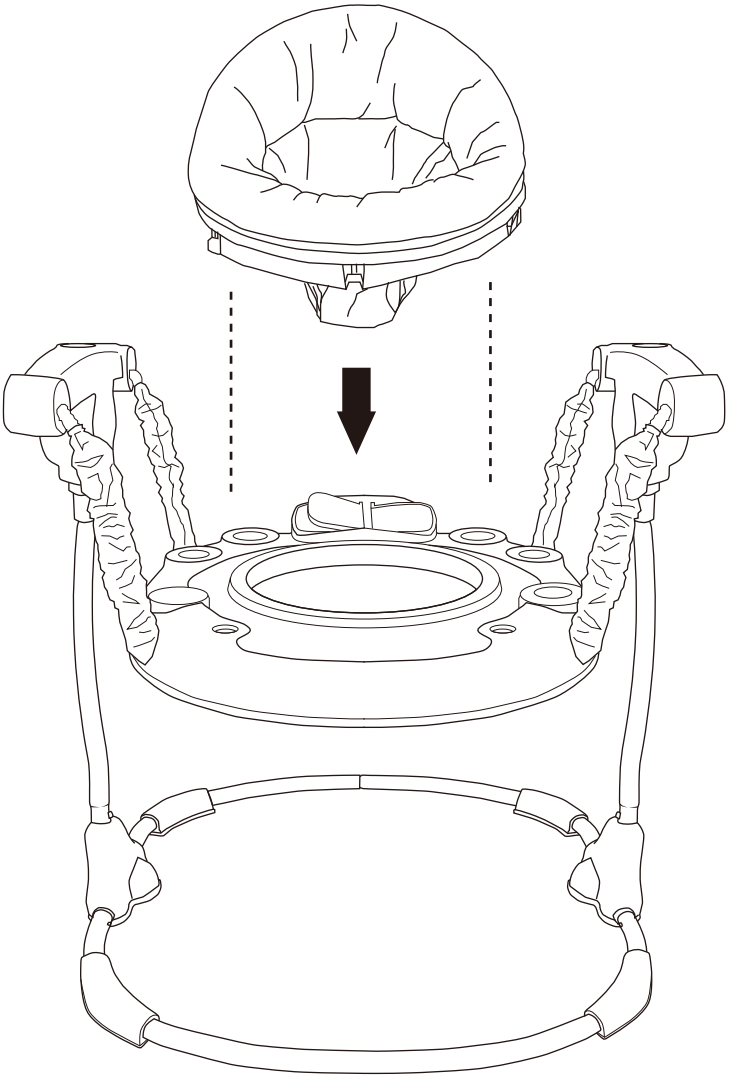

※洗濯時はシートパッドのみ取り外してください。

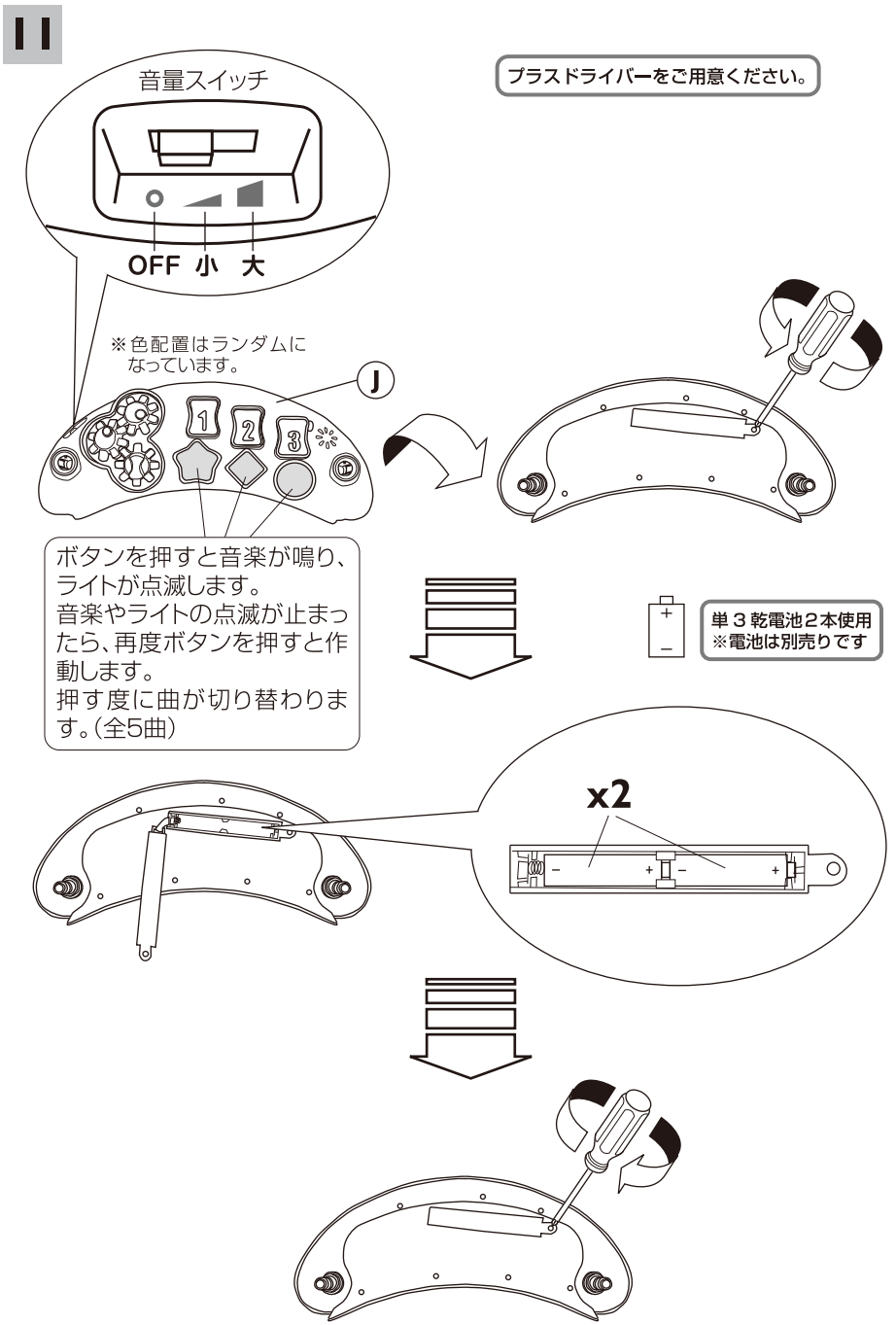
11
音量スイッチ
OFF 小 大
プラスドライバーをご用意ください。
※色配置はランダムになっています。
J
1
2
3
ボタンを押すと音楽が鳴り、ライトが点滅します。
音楽やライトの点滅が止まったら、再度ボタンを押すと作動します。
押す度に曲が切り替わります。(全5曲)
単３乾電池２本使用
※電池は別売りです
x2

12

⚠注意 ※さし込む向きにご注意ください。一度差し込むと抜けない仕様になっています。

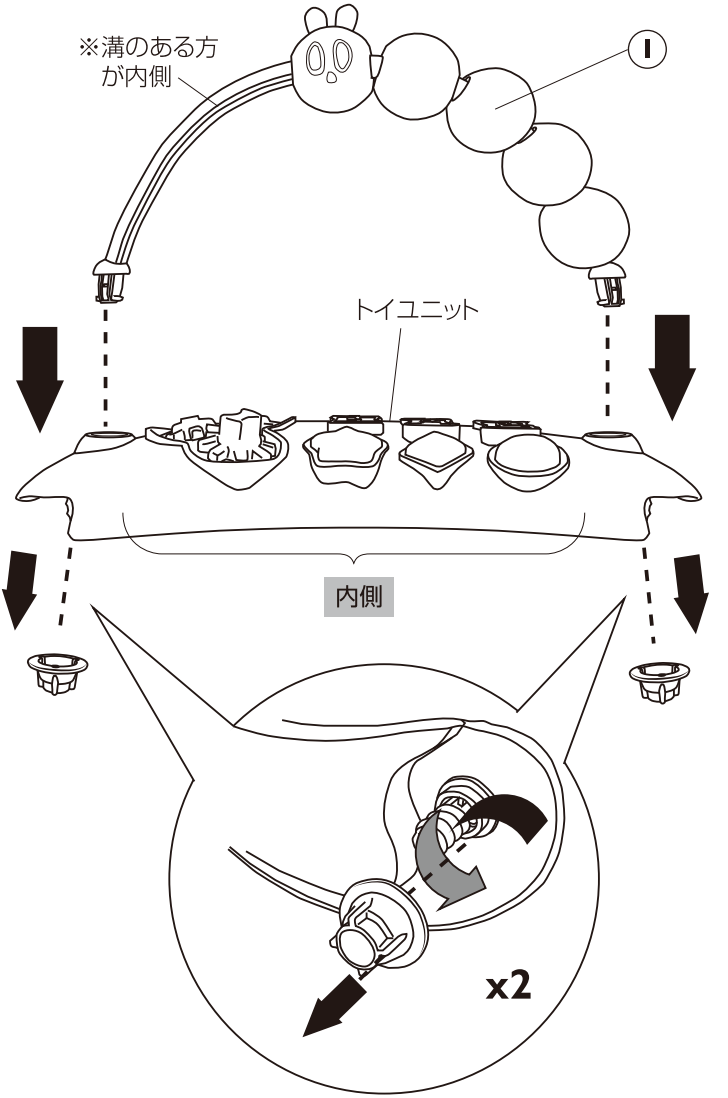

トイユニット裏側にセットされている固定用ネジを取り外してください。

13

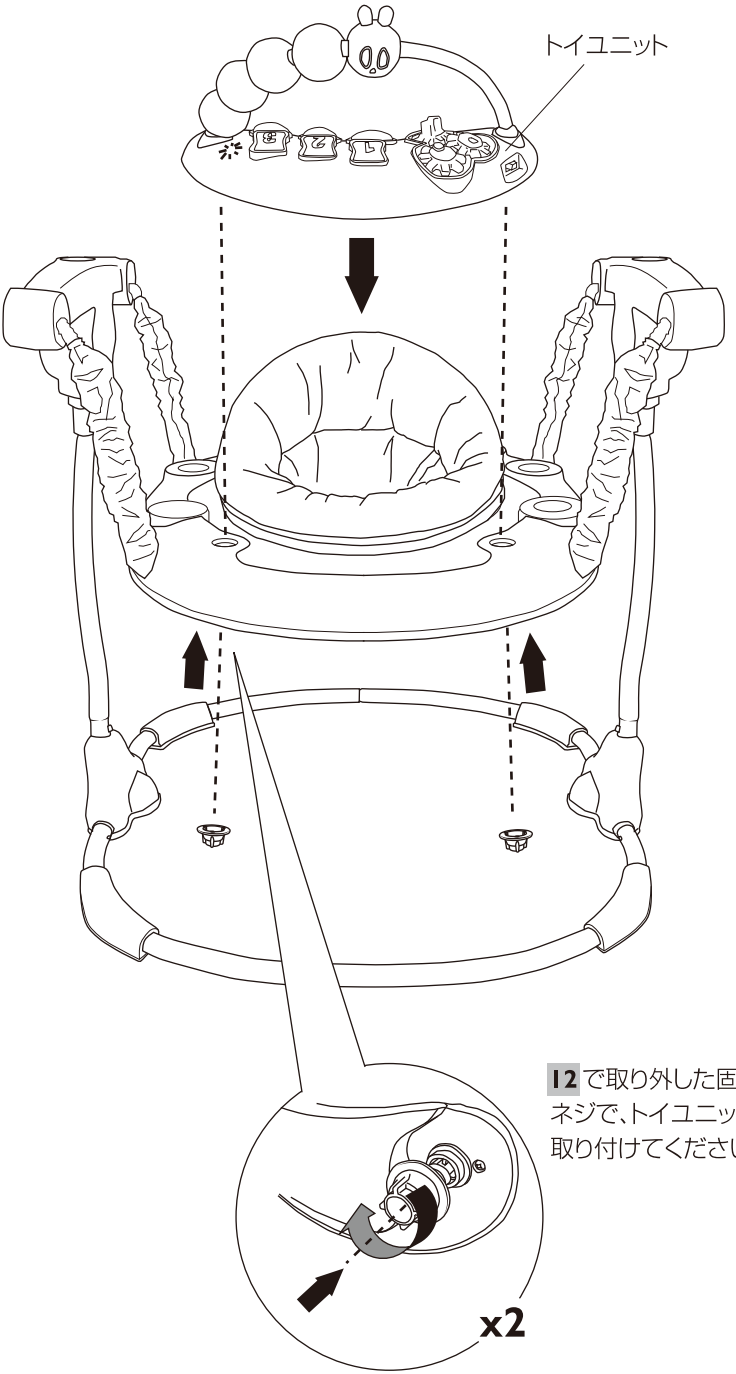

12 で取り外した固定用ネジで、トイユニットを取り付けてください。

14

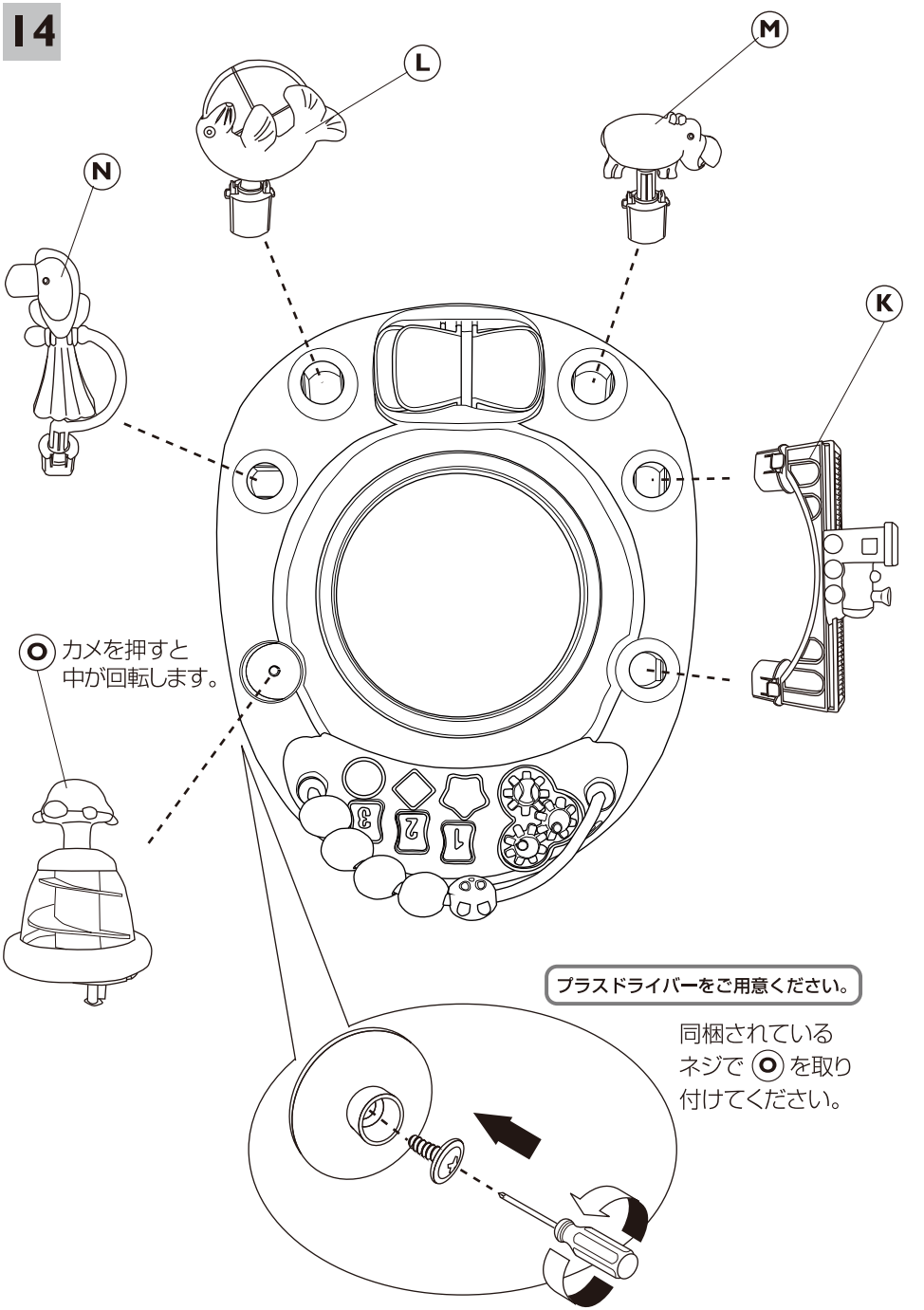
L
M
N
K
O カメを押すと
中が回転します。
プラスドライバーをご用意ください。
同梱されている
ネジで O を取り
付けてください。

15

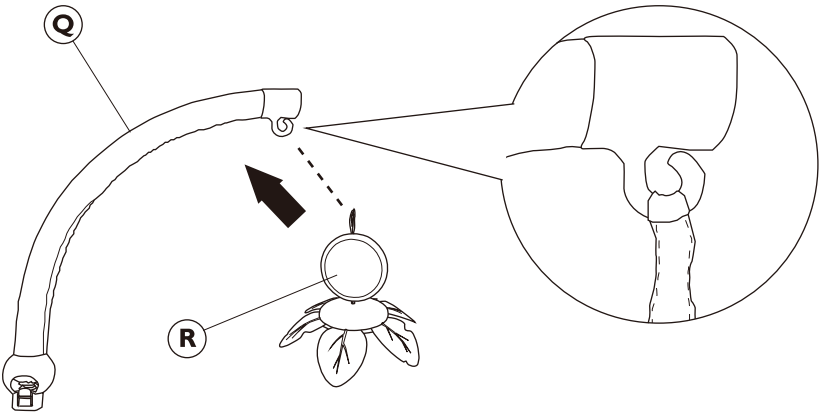

16

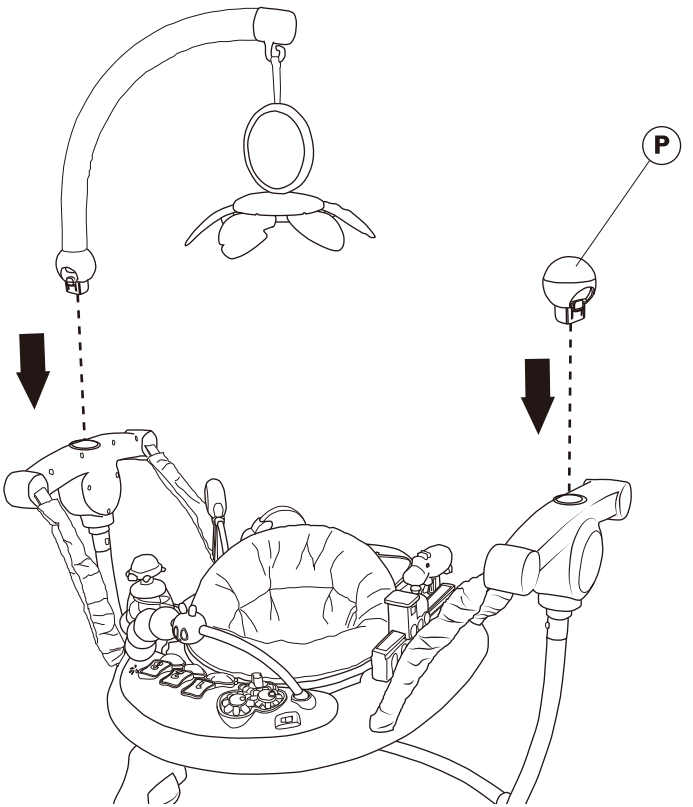

シートの高さ調節（3段階）

17 お子さまの成長に合わせて高さを3段階に調節できます。
フックをかける位置は必ず4カ所すべて同じ高さに合わせてください。

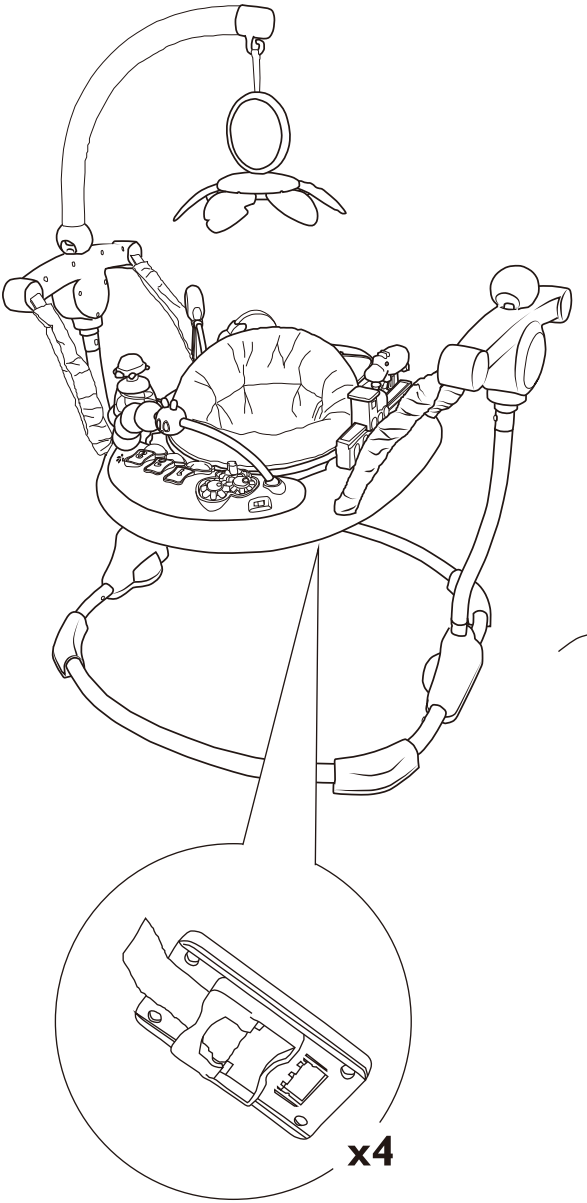

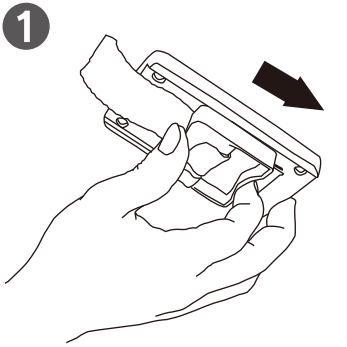

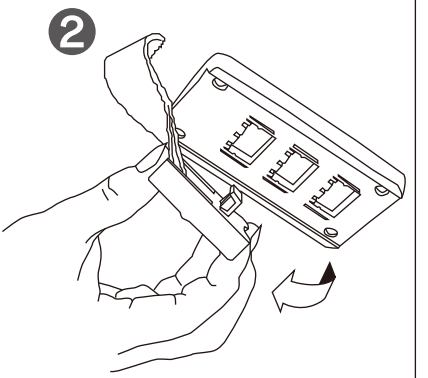

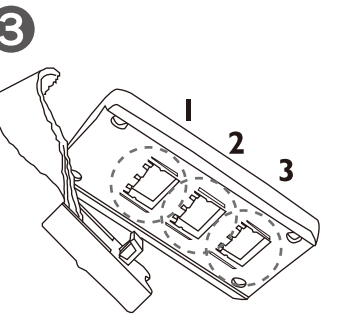

この商品は細心の注意をもとに製造されておりますが、
万が一商品に欠陥があった場合は、ただちに当社までご連絡ください。

保証について

●保証書は(株)日本育児または、販売店で所定事項を記入してお渡しいたしますので、記載内容をご確認いただき、大切に保管してください。

●保証期間は、お買い上げの日から6カ月です。なお、保証期間中でも有料になる事がありますので、保証書をよくお読みください。

中古市場で購入したもの、もしくは未使用でない譲渡品は、保証対象外になります。

生産物賠償責任保険について

当社は本製品を安心してお使いいただけるように、品質については細心の配慮をいたしております。この取扱説明書に従って正しく取り付け、正しい方法でお使いになったにもかかわらず、製品の欠陥により、怪我を負ったり財物が破損した場合は、その損害を補償する為に、保険会社と「生産物賠償責任保険」の契約を結んでおります。事故が発生した場合は、ただちに当社までご連絡ください。

●ご注意:この制度は、傷害などの身体的な損害と財物の破損についてのみ補償するもので、製品の品質について保証するものではありません。

保 証 書

本製品は当社の厳密な品質検査に合格したものであり、その品質を保証いたします。お買い上げ日より6カ月以内に取扱説明書の注意書に従って、正常な使用状態で使用して故障した場合には、下記の保証規定により無償修理いたします。

保 証 規 定

1. 保証期間はお買い上げ日より6カ月です。
2. 保証規定はお客様が当社、または正規代理店から購入した製品に適応されます。
3. 修理は当社、またはお買い上げの販売店にて受け付けます。
4. 修理の際は、必ず保証書をご提示下さい。ご提示の無い場合は有料となります。
5. 保証書にはお買い上げ年月日、お客様の氏名、住所、販売店名のご記入、またご購入時のレシートか店舗名のわかるインターネットの購入明細が必要です。それらが無いまたは訂正した場合は無効となります。
6. 次のような場合には保証対象外となり、保証期間内でも有料となります。
   - ●使用方法の誤り、または乱用による故障
   - ●不当な修理、改造、分解掃除等による故障
   - ●天災、火災による故障及び損傷
   - ●使用による本体のキズや生地部分の破れ、縫製のほつれ
   - ●消耗部品、樹脂の経年劣化
7. 保証対象外の修理品の運賃等、諸掛り費用はお客様にてご負担願います。
8. 本保証書は再発行致しません。大切に保管して下さい。
9. 本保証書は日本国内においてのみ有効です。

品名	はらぺこあおむし アクティビティ ジャンパー	保証期間	6カ月
お買い上げ日	年　月　日		
お客様 ご住所	見本	販売店 住所	
お客様 ご芳名	様	販売店 店名	
		販売店 TEL	

●ご提供いただいた個人情報は、保証書に基づくアフターサービスのために使用し、その他の目的に使用することは一切ございません。

本製品に関するご意見・ご質問がございましたら、下記連絡先までお問い合わせください。

輸入発売元 株式会社 日本育児
本　社 〒541-0059 大阪市中央区博労町 3-6-1　御堂筋エスジービル　TEL.06-6251-7420
東京営業所 〒103-0025 東京都中央区日本橋茅場町2-3-6　宗和ビル　TEL.03-6231-0926
http://www.nihonikuji.co.jp

2025.04-NI