DHD-DSP14-8K

8K 対応 1 入力 4 出力 HDMI 分配器

日本語取扱説明書



1. 製品概要

DHD-DSP14-8K は、1 台の HDMI 機器の映像・音声を最大 4 台へ同時に分配する、

1 入力 4 出力の HDMI 分配器です。
48Gbps FRL／18Gbps TMDS に対応し、最大 8K60Hz（4:2:0・12bit）

4K120Hz（4:4:4・12bit）の信号を伝送します。

接続機器の EDID に応じた自動ダウンスケーリングと HDR から SDR への自動変換に対応します。

出力形式や利用できる機能は、入力信号・接続機器・設定によって異なります。

主な特長

4 台へ同時分配	同じ HDMI 入力信号を 4 系統へ分配します。
8K60Hz / 4K120Hz	最大 8K60Hz（4:2:0・12bit）、4K120Hz（4:4:4・12bit）に対応します。
HDMI 2.1 機能	VRR、ALLM、QMS、QFT、SBTM をサポートします。 各機能の利用には接続機器側の対応も必要です。
HDR / 音声	HDR、HDR10、HDR10+、Dolby Vision、HLG、LPCM 7.1ch、Dolby TrueHD、 Dolby Atmos、DTS-HD Master Audio、DTS:X などをパススルーします。
自動変換	全出力で 8K→4K、8K／4K→1080p の自動ダウンスケーリングと HDR→SDR 変換に対応します。
EDID 管理	前面の DIP スイッチで 8 種類の EDID 設定を選択できます。 初期設定は「111」です。

付属品

本体 ×1 ／ DC5V・2A 電源アダプター ×1 ／ 取扱説明書 ×1

接続できる機器の例

入力機器：HDMI 出力を備えたゲーム機、PC、レコーダー、メディアプレーヤーなど
表示機器：HDMI 入力を備えたテレビ、モニター、プロジェクターなど
音響機器：HDMI 入力を備えたサウンドバー、AV アンプなど
録画・配信機器：HDMI 入力を備えたキャプチャ機器など

2. 前面・背面ポート／操作部

Front Panel

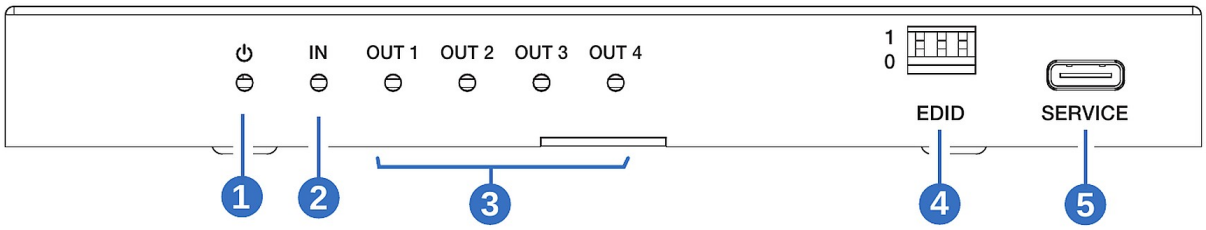

Rear Panel

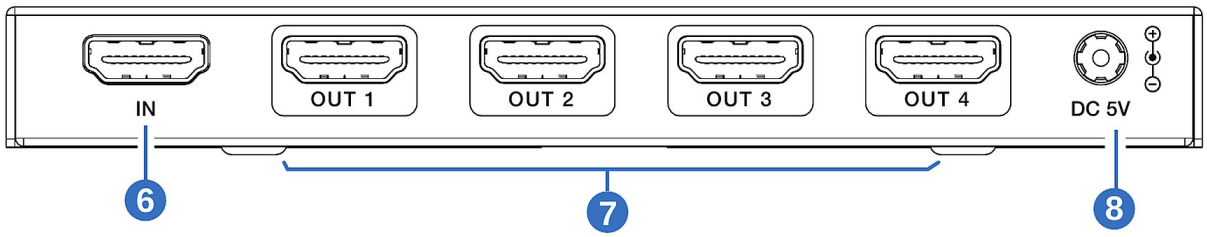

① 電源 LED	電源が入ると赤色に点灯します。
② 入力 LED	HDMI 入力に動作中の入力機器を接続すると緑色に点灯します。
③ 出力 LED 1〜4	各出力が表示機器に接続され、 信号を出力すると対応する LED が緑色に点灯します。
④ EDID DIP スイッチ	EDID 設定を切り替えます。
⑤ SERVICE	ファームウェア更新用の USB Type-C 端子です。
⑥ HDMI IN	ゲーム機やプレーヤーなどの HDMI 出力を接続します。
⑦ HDMI OUT 1〜4	テレビやモニターなどを接続します。
⑧ DC 5V	付属の DC5V／2A 電源アダプターを接続します。

3. EDID 設定

前面の 3 つの DIP スイッチで、映像・音声の EDID 条件を選択できます。

スイッチの「1」「0」は本体の表示に合わせてください。

DIP 設定	映像 EDID	音声 EDID
111	出力 1 接続機器の EDID をコピー（初期設定）	出力 1 接続機器の EDID をコピー
110	4K60（4:4:4）	2.0ch
101	FRL12G／8K HDR	2.0ch
100	FRL12G／8K HDR	5.1ch
011	FRL12G／8K HDR／4K120Hz VRR	7.1ch／Dolby Atmos
010	FRL10G／8K HDR	2.0ch
001	FRL10G／8K HDR	5.1ch
000	FRL10G／8K HDR	7.1ch

実際の出力は、接続機器・コンテンツ・入力機器の設定・HDMI ケーブルによって異なります。
EDID 設定だけで Dolby Atmos などの出力が確定するものではありません。
入力機器、コンテンツ、音声機器の対応と設定もご確認ください。

EDID 設定変更時の確認

映像や音声が正常に出ない場合は、接続機器に合う EDID 設定へ変更し、

入力機器・本機・表示機器・音声機器の電源を入れ直してください。

4. 接続例

接続例① 基本構成・通常分配

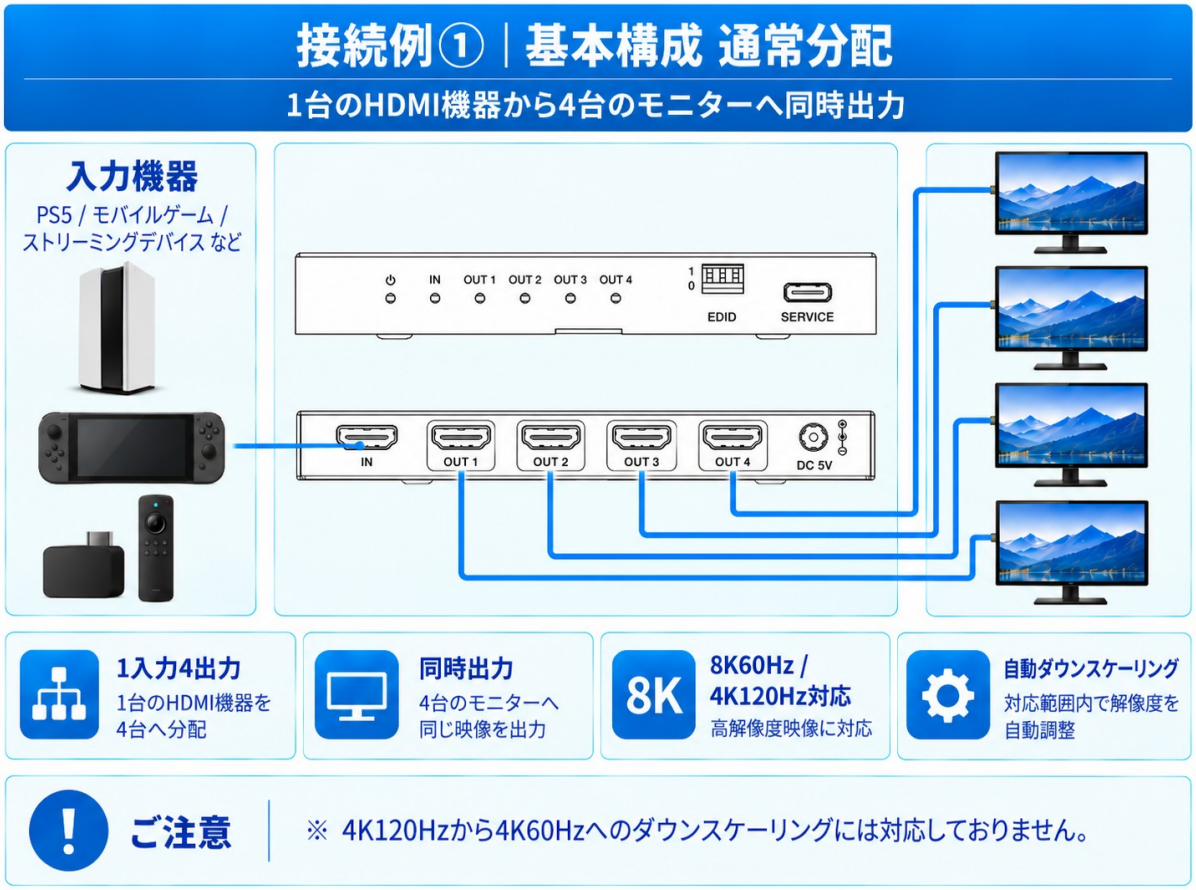

1 台の HDMI 機器から、最大 4 台のテレビ・モニターへ映像・音声を同時出力します。

接続例② 映像優先構成

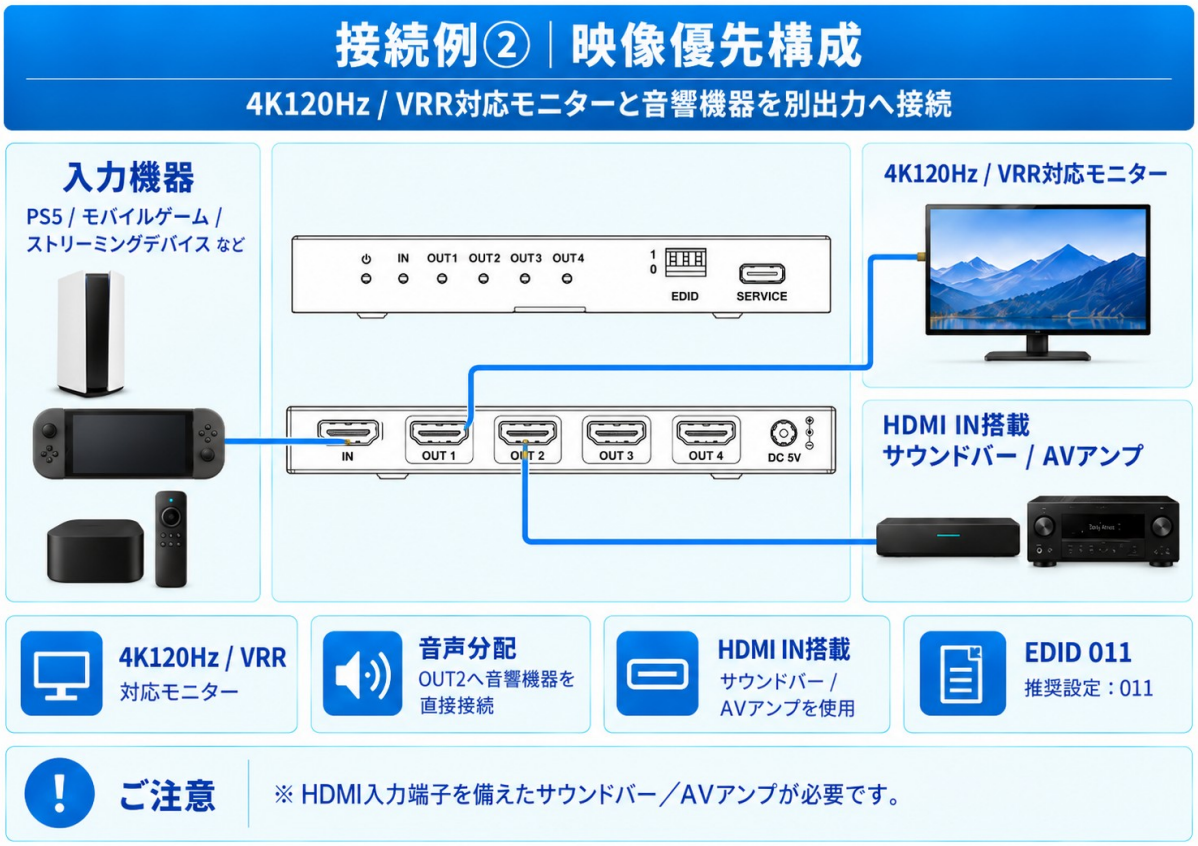

モニターと HDMI 入力付きサウンドバー／AV アンプを別の出力へ接続する構成です。
音声形式は入力機器・コンテンツ・EDID・音声機器の対応によって異なります。

接続例③ 音声優先構成

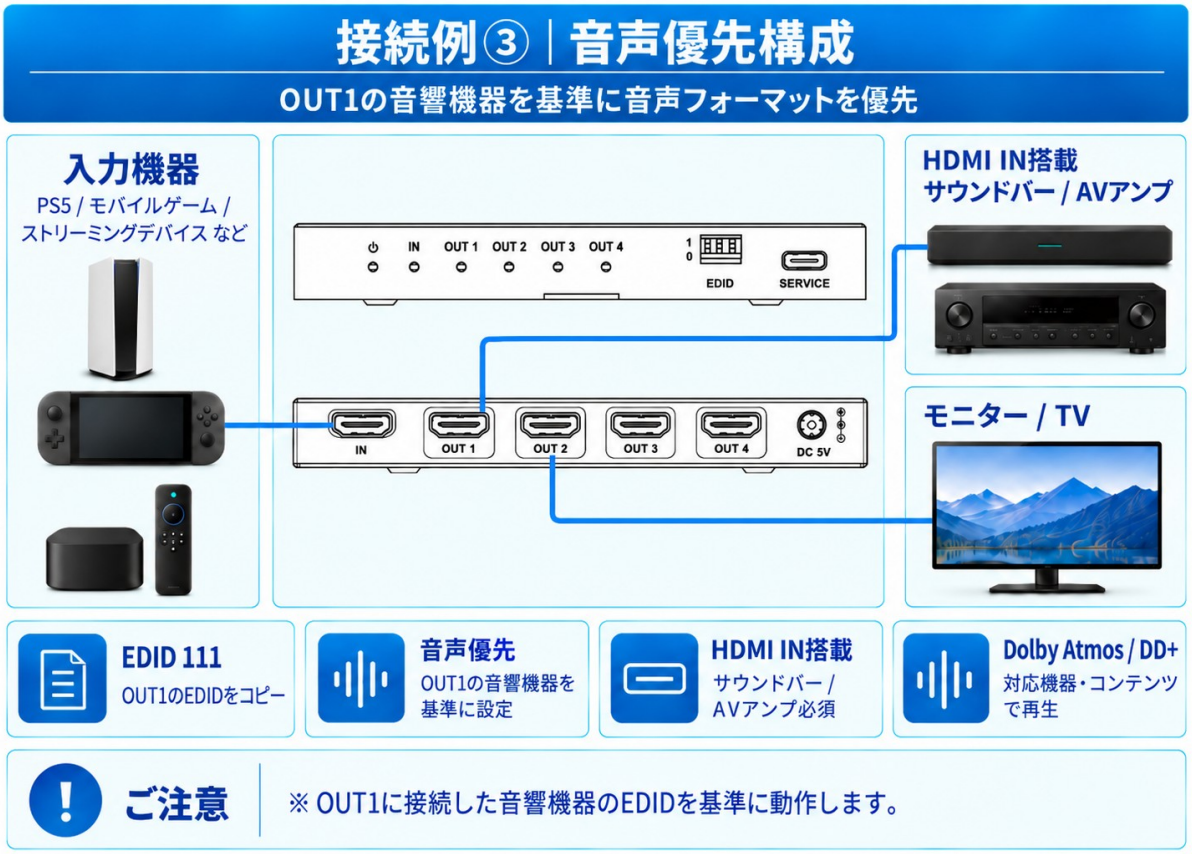

音声機器を出力１へ接続し、「111」でその機器の EDID をコピーする構成です。
入力機器の映像条件もコピー先の EDID に影響されるため、表示機器の対応範囲をご確認ください。

接続例④ ゲームプレイ＋キャプチャデバイス併用構成

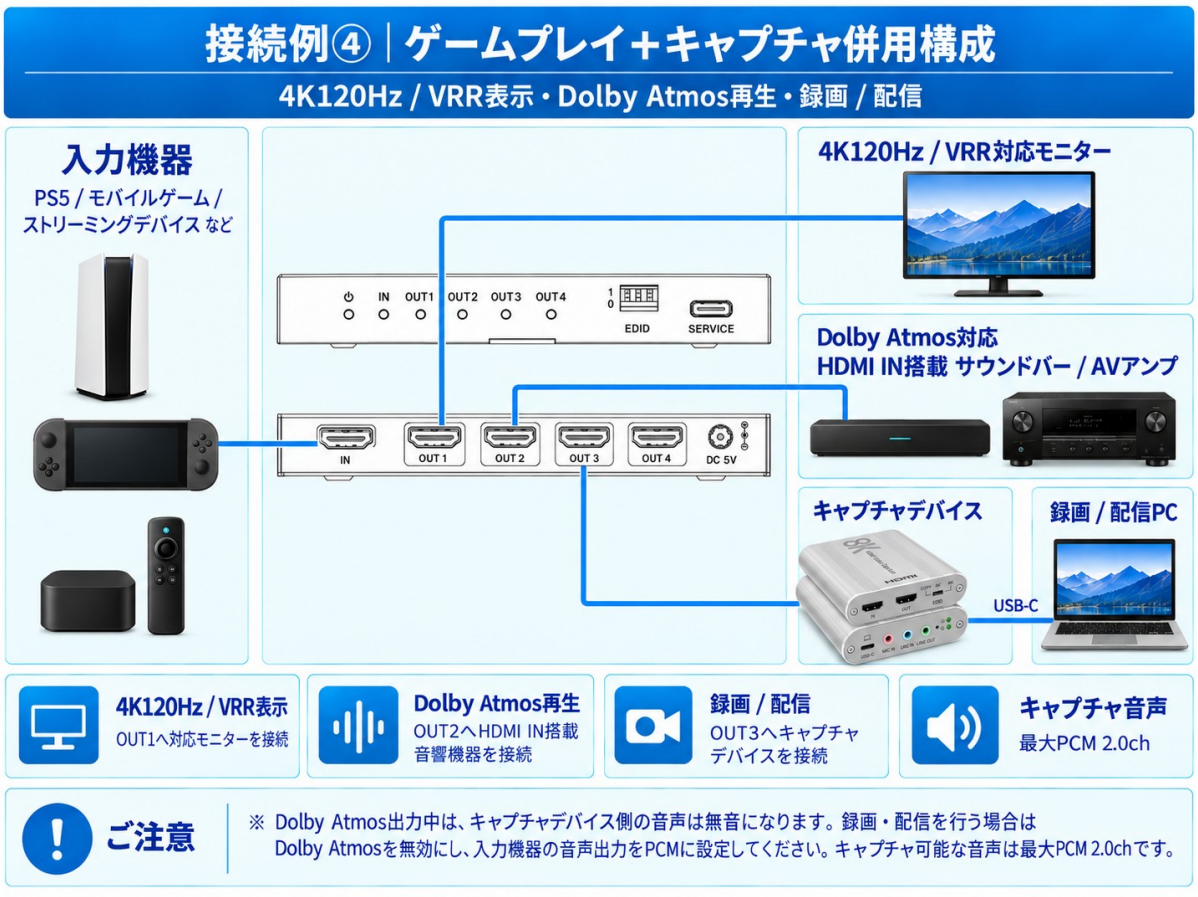

Dolby Atmos 出力中は、キャプチャデバイス側の音声は無音になります。
録画・配信を行う場合は Dolby Atmos を無効にし、入力機器の音声出力を PCM に設定してください。
キャプチャ可能な音声は最大 PCM 2.0ch です。

図は接続例です。4K120Hz・VRR・Dolby Atmos などの同時利用は、接続機器・
コンテンツ・EDID・HDMI ケーブルの条件によって異なります。

5. ダウンスケーリング・HDR 変換

全出力で自動ダウンスケーリングと HDR→SDR 変換に対応します。

変換前に接続された表示機器の EDID を比較し、変換する解像度を決めます。

8K 入力時の例

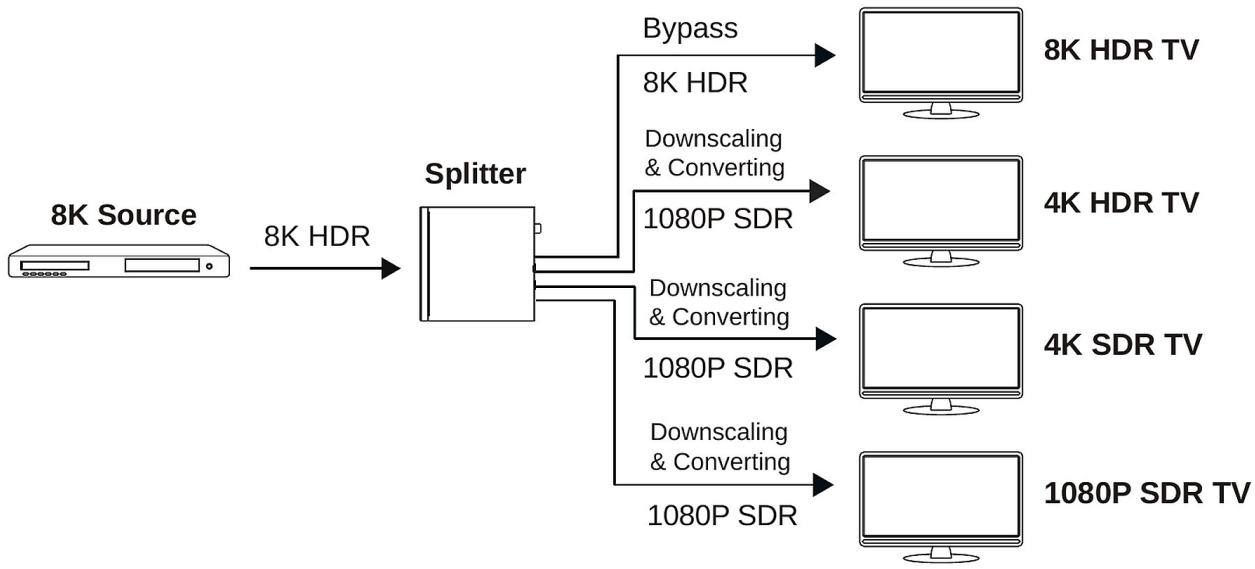

8K HDR 入力を、接続先の対応範囲に応じて 8K HDR、

4K HDR、4K SDR、1080p SDR などへ出力する例です。

4K 入力時の例

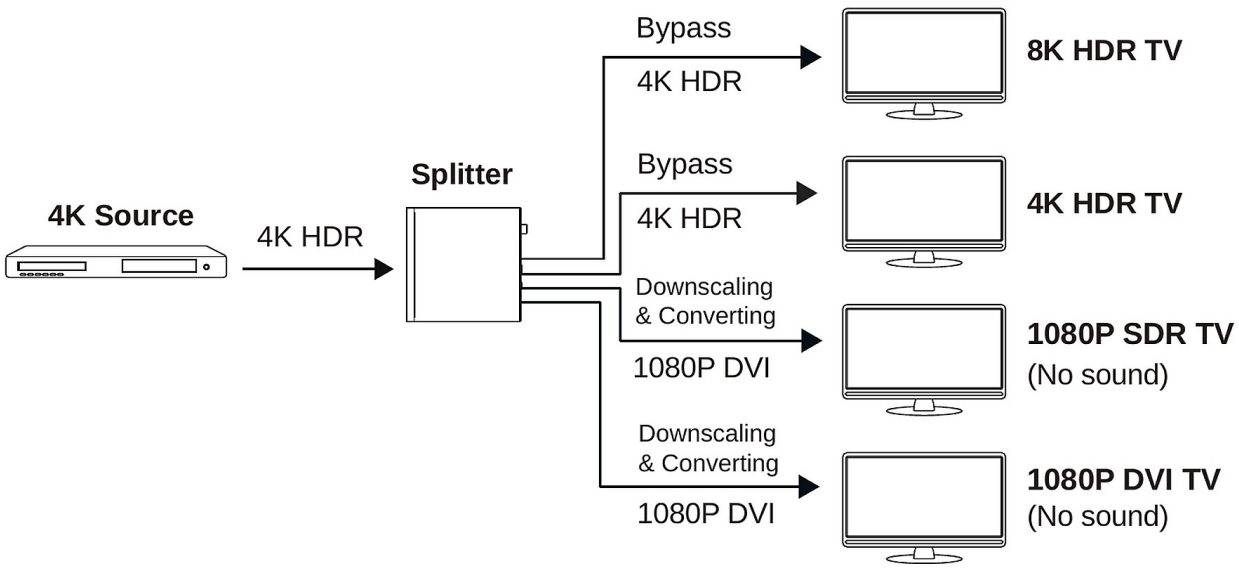

重要な制限事項

- 4K120Hz を含む解像度混在時は、自動ダウンスケーリング機能は動作しません。
- 8K DSC 信号および対応範囲外の解像度は、ダウンスケーリングできません。
- 出力形式は入力信号と接続機器の EDID によって異なります。各画面の最高解像度で出力されるとは限りません。
- 1080p DVI へ変換された出力では、音声は出ません。

6. 製品仕様

型番	DHD-DSP14-8K
製品	HDMI 分配器・1 入力 4 出力
HDMI／HDCP	HDMI 2.1／HDCP 2.3
帯域	48Gbps FRL／18Gbps TMDS
最大解像度	8K60Hz（4:2:0・12bit）／4K120Hz（4:4:4・12bit）
HDMI 機能	VRR／ALLM／QMS／QFT／SBTM
HDR	HDR／HDR10／HDR10+／Dolby Vision／HLG パススルー
色空間	RGB／YCbCr 4:4:4／4:2:2／4:2:0
色深度	8／10／12bit
音声	LPCM（最大 7.1ch）、Dolby Digital／Plus／EX、Dolby TrueHD、Dolby Atmos、DTS、DTS-EX、DTS 96/24、DTS High Resolution、DTS-HD Master Audio、DTS:X、DSD
入力	HDMI Type-A（19 ピン）×1
出力	HDMI Type-A（19 ピン）×4
SERVICE	USB Type-C ×1（ファームウェア更新用）
筐体・色	金属製・ブラック
寸法	幅 145 × 奥行 68 × 高さ 17mm
重量	263g
電源	AC100〜240V、50／60Hz → DC5V／2A
最大消費電力	5.5W
動作温度	0〜40°C
保管温度	−20〜60°C
湿度	20〜90%RH（結露なきこと）
ESD 保護	IEC 61000-4-2：気中放電±8kV、接触放電±4kV

7. HDMI ケーブル長の目安

映像解像度	HDMI 入力側	HDMI 出力側
8K	3m	3m
4K60Hz	8m	8m
4K24Hz	12m	12m
1080p	15m	15m

HDMI ケーブル長の目安です。ケーブルの品質や接続環境によって安定して使用できる距離は変わります。
8K の欄は Ultra HDMI 2.1 ケーブルを使用する条件です。

8. Q&A

Q. 4 台に別々の映像を表示できますか？

A. 本製品は 1 つの入力信号を分配します。各画面へ異なる映像を出力する機器ではありません。

Q. 各画面の最高解像度で表示されますか？

A. 必ずしも最高解像度にはなりません。

入力信号と各機器の EDID、変換条件によって出力形式が変わります。

Q. EDID を 011 にすると必ず Atmos になりますか？

A. 音声形式は EDID だけでは決まりません。

入力機器・コンテンツ・音声機器の対応と設定をご確認ください。

9. よくある症状と対処

症状	確認・対処
映像が表示されない・途切れる	電源と接続端子を確認し、まず表示機器 1 台で動作を確認してください。機器の電源を入れ直し、短い対応ケーブルや接続機器に合う EDID 設定で確認します。
4K120Hz・VRR を利用できない	入力機器・表示機器・経由する音声機器・ケーブルの対応をご確認ください。4K60Hz や VRR を OFF にした状態で確認し、必要な条件を一つずつ戻してください。
Dolby Atmos などの音声が出ない	入力機器、コンテンツ、音声機器の対応形式と音声出力設定をご確認ください。「111」では出力 1 の EDID を使用するため、その機器の対応音声形式も確認します。
映像は出るが音声が出ない	DVI へ変換された出力では音声は出ません。HDMI 入力の選択、ミュート、入力機器の音声形式をご確認ください。
複数画面で解像度が変わる	入力信号と各機器の EDID に応じて出力が変わります。各画面の最高解像度での出力を保証するものではありません。ダウンスケーリングの制限事項をご確認ください。
キャプチャ時に音声が出ない／2ch になる	Dolby Atmos 出力中は、キャプチャデバイス側の音声が無音になります。録画・配信時は Dolby Atmos を無効にし、入力機器の音声出力を PCM に設定してください。キャプチャ可能な音声は最大 PCM 2.0ch です。
PS5 などで映像が不安定	一度 HDR・VRR を OFF にし、解像度やリフレッシュレートを下げて確認してください。入力機器と表示機器を直接接続した場合との違いも確認します。

10. ご使用上の注意事項

● すべての HDMI 機器や接続構成での動作を保証するものではありません。使用する解像度・HDR・VRR・音声形式に、各機器とケーブルが対応していることをご確認ください。
● 保護コンテンツの解除・回避を目的としたご利用については、動作保証およびサポートは行っておりません。
● サウンドバー／AV アンプへ直接接続する場合は、HDMI 入力端子へ接続し、音声機器側で該当する HDMI 入力を選択してください。
● Dolby Atmos 出力中は、キャプチャデバイス側の音声が無音になります。録画・配信を行う場合は Dolby Atmos を無効にし、入力機器の音声出力を PCM に設定してください。キャプチャ可能な音声は最大 PCM 2.0ch です。
● 設置・接続・ケーブルの抜き差しは、各機器の電源を切った状態で行ってください。
● 高温、多湿、結露、ほこりの多い場所、水のかかる場所では使用しないでください。

11. 保証条件

保証期間はご購入日から 1 年間です。保証を受ける際は、購入履歴またはご注文番号をご提示ください。

落下、水没、改造、分解、誤使用による故障は保証対象外です。

接続機器との互換性・相性を理由とする返品・交換条件は、ご購入時の販売条件により異なります。

販売元・サポート先:

DAIAD【ダイアド】