フレキシブルアームライトスタンド（ブラック）高さ機能調節付き
取扱説明書（保証書付き）

この度は、フレキシブルアームライトスタンド(ブラック）高さ機能調節付き「BA-ST184-BK」（以下本製品）をお買い上げいただき誠にありがとうございます。この取扱説明書では、本製品の使用方法や安全にお取り扱いいただくための注意事項を記載しています。ご使用の前によくご覧ください。読み終わった後もこの取扱説明書は大切に保管してください。（BA-ST184-BK）

セット内容	①土台②ポール1③ポール2④コード付き連結ポールソケット （ポール3、ポール4、ポール5）⑤コードホルダー

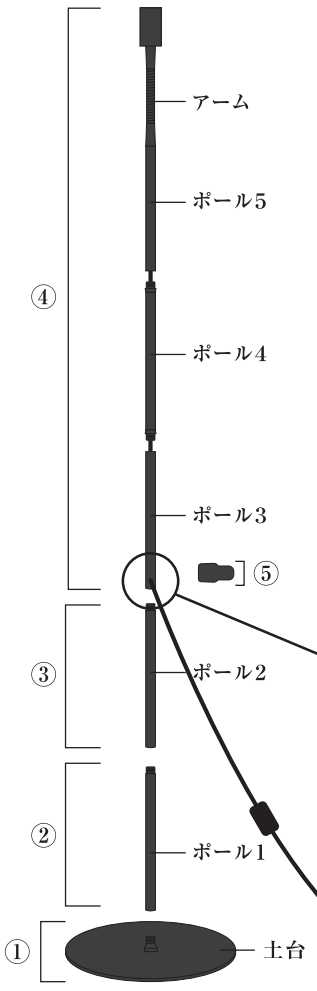

はじめに

お使いになる前に、セット内容が全て揃っているかご確認ください。
欠品や破損があった場合は、型番（BA-ST184-BK）と
上記の番号①～④と名称（ポール1など）をお知らせください。

デザイン及び仕様については改良のため予告なしに変更することがあります。
本書に記載の社名及び製品名は各社の商標又は登録商標です。
●株式会社 BARREL

器具の組み立て方

全てのポールを組み合わせたときの高さは184cmになります。
②を抜いたときの高さは150cmになります。③を抜いたときの高さは115cmになります。

●全てのポールを使用して組み立てる場合

1. ④を組み立ててください。電源コードを斜め下に静かに引きながら、
   ポール5、ポール4、ポール3の順に組み立ててください。
※電源コードは無理矢理引っ張ると傷がつく場合があります。優しく斜め下に引いてください。
2. ①と②を連結させてください。
3. ②と③を連結させてください。
4. ③と④を連結させてください。※連結させるときは土台部分を回して連結させてください。
   ④を回すとコードが捻れるのでおやめください。
5. フレキシブルアームライトスタンドのコードはスタンドに沿わせて⑤で固定してください。
   ※⑤はコードが垂れ下がらないようライト支柱に止めるための部品です。

Point 設置後、余りのコードは斜めに引っ張るようにお願いします。
真横に引っ張るとコードが傷つきますので、ご注意下さい。

※注意点
組み立ては下から順番に組み立てるようにお願いします。外すときも下から順番にお願いします。

製品寸法 【土台】直径:30cm【高さ】184cm（アームを曲げた時）
【高さ調節】184cm、150cm、115cm（アームを曲げた時）【重量】2.7kg

製品仕様 【口金】E26【電圧】100V-240V【対応電球】一般球100Wまで

安全上の注意

! 警告

●器具を改造したり部品を変更して使用しないでください。
部品落下、転倒、感電、火災等の原因となります。
●ランプに水滴をかけたり、器具の隙間などに針金、ピンなどを差し込まないでください。
電球の破裂によるけがや感電、火災等の原因となります。
●紙や布などを器具にかぶせたり、近くに置いたりして使用しないでください。火災等の原因となります。
●倒れやすい場所や小さいお子様、ペットのいる場所で使用しないでください。
ぶつかった場合、転倒の恐れがあります。

! 注意

●点灯中及び消灯直後は電球や器具が高温になっておりますので、手を触れないでください。
火傷等の原因となります。
●電球交換やお手入れの際は必ず電源を切ってプラグを抜き、電球が冷えてからおこなってください。
火傷、感電等の原因となります。
●電球交換の際は、必ず本体表示による電球の種類、ワット（W)数以下の適合電球をご使用ください。
間違った種類、ワット（W)数以上の電球をご使用の場合は加熱による器具の変形、変色、火災等の原因となります。

ご使用上の注意

●必ず指定ワット（w）以下の電球をご使用ください。（感電・火災・故障等の原因となります）
●この器具は室内使用器具です。ただし、浴室などの高温、高湿な場所でのご使用は、
絶対に避けてください。（感電・火災・故障等の原因となります）
●布団・カーテン等の可燃物に近づけて使用しないでください。
電球に布や紙を直接触れないようにしてください。（火災・故障等の原因となります）
●器具は必ず水平な安定性のよい場所に設置してご使用ください。
（転倒による火災・けが・故障等の原因となります）
●濡れた手では絶対器具に触れないでください。（感電の原因となります）
●電源プラグを外すときは、必ずプラグ部分を持ってください。（コードを引っ張ると断線の恐れがあります）
●お手入れの際、シンナー、ベンジンなどのご使用はおやめください。（変色、変質の原因となります）
●お手入れの際、電球や器具に水をかけたり、水洗いしないでください。（感電・火災・故障の原因となります）
●直射日光の当たる場所での使用は避けてください。（変色・変質の原因となります）
●器具の近くに高温のストーブ、発熱体を置かないでください。（火災の原因となります）
●ガラス製品（電球）等の取り扱いにはご注意ください。（割れるとけがの原因となります）
●電源コードの上に重いものをのせたり、ねじったり、引っ張ったりしないでください。
（感電・火災・故障等の原因となります）

●この取扱説明書はいつでも見られる所に大切に保管してください。

BARREL Plant Light

輸入元 ： 株式会社 BARREL
愛知県名古屋市東区葵1-7-15 葵ツヤトモビル4F
URL ： https://www.barrelled.net/

商品のお問い合わせ
MAIL ： plant@dbarrel.net
（受付時間:土曜・日曜・祝日を除く10:00～17:00）