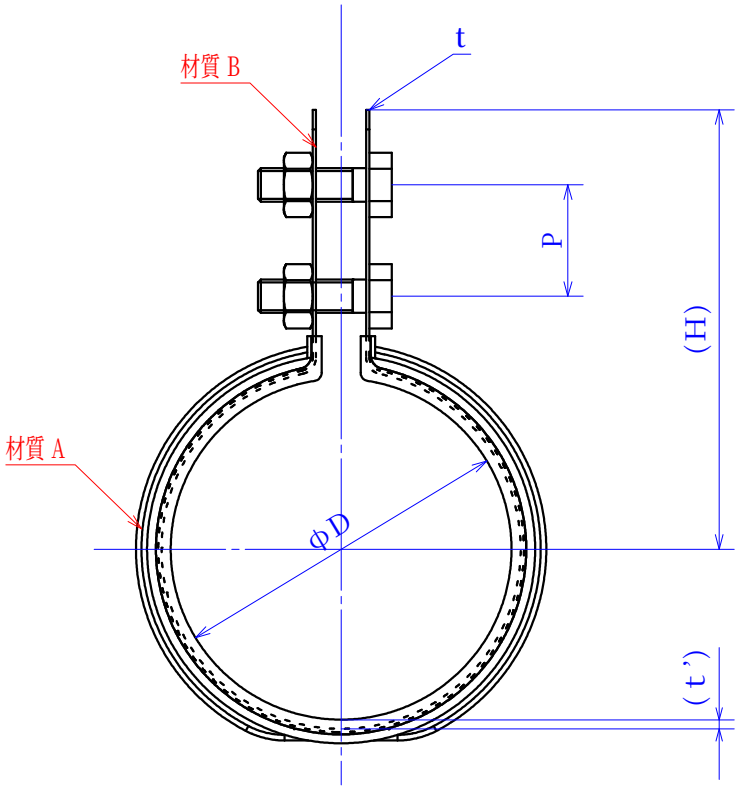

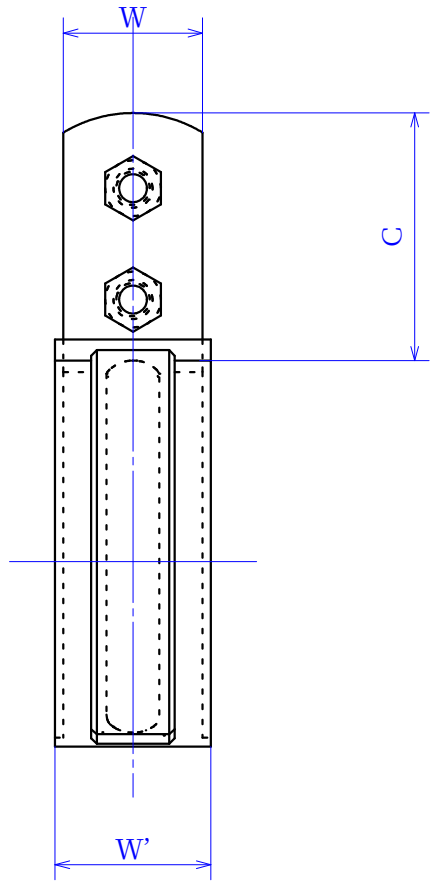

品番	サイズ	φD	C	t	W	ボルト・ナット	H	P	t'(インナー)	W'
VP10210-0040	40	48.0	47	0.6	25	M6×20	74.3	20.0	1.5	28
VP10210-0050	50	60.0	47	0.6	25	M6×20	78.9	20.0	1.7	28
VP10210-0065	65	76.0	47	1.0	25	M6×20	87.8	20.0	2.0	28
VP10210-0075	75	89.0	47	1.0	25	M6×20	94.2	20.0	2.0	28
VP10210-0100	100	114.0	47	1.0	25	M6×20	106.9	20.0	2.0	28
VP10210-0125	125	139.0	65	1.5	32	M10×35	138.3	25.0	2.5	35
VP10210-0150	150	165.0	65	1.5	32	M10×35	151.0	25.0	2.5	35

品名 PRODUCT NAME VP管用　ELフラット立バンド			サイズ SIZE 40～150
品番 PARTS NO. VP10210-	被覆色 COLOR グレー		表面処理 SURFACE TREATMENT 脱脂処理
材質 A MATERIAL A エラストマー (TPE)	材質 B MATERIAL B SUS430		材質 C MATERIAL C
承認 APPROVAL	検図 CHECK	担当 IN CHARGE A.Kaneshige	製図 DRAWN 21.02.12

AWJ株式会社

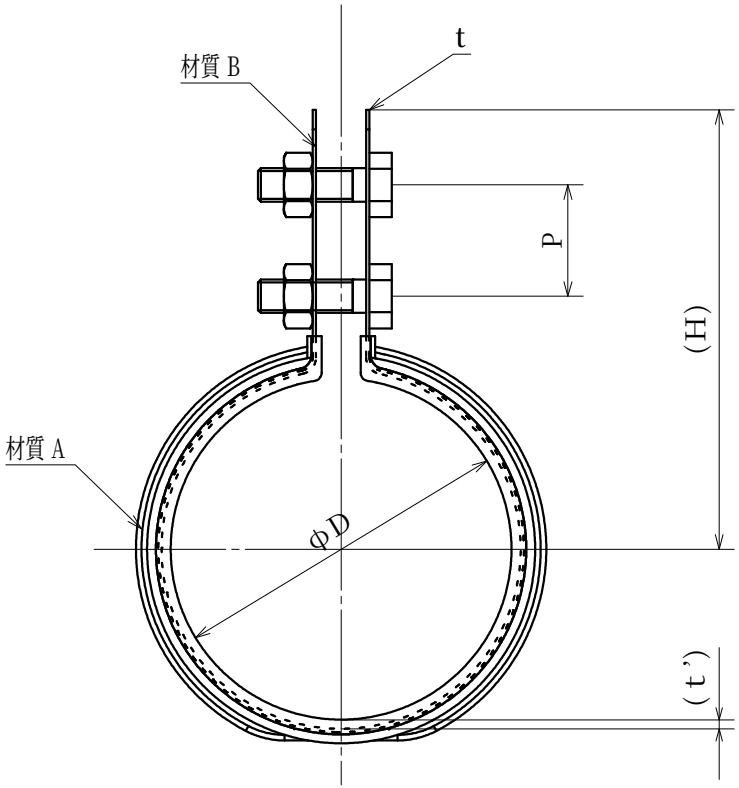

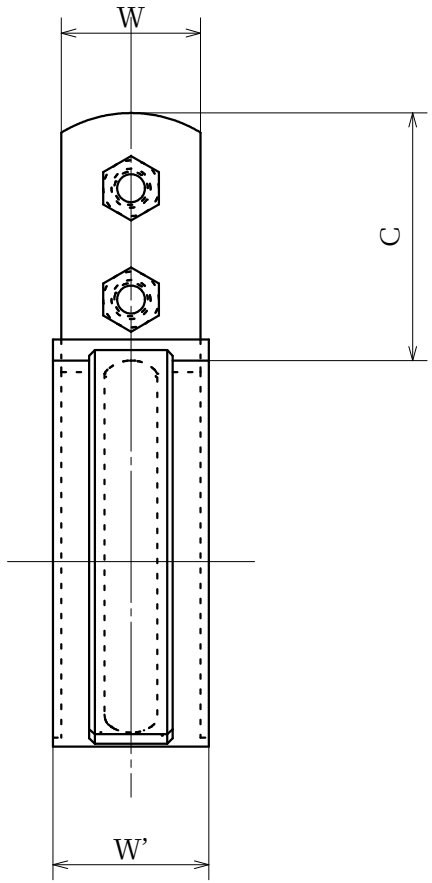

品番	サイズ	φD	C	t	W	ボルト・ナット	H	P	t'(インナー)	W'
VP10211-0040	40	48.0	47	0.6	25	M6×20	74.3	20.0	1.5	28
VP10211-0050	50	60.0	47	0.6	25	M6×20	78.9	20.0	1.7	28
VP10211-0065	65	76.0	47	1.0	25	M6×20	87.8	20.0	2.0	28
VP10211-0075	75	89.0	47	1.0	25	M6×20	94.2	20.0	2.0	28
VP10211-0100	100	114.0	47	1.0	25	M6×20	106.9	20.0	2.0	28
VP10211-0125	125	139.0	65	1.5	32	M10×35	138.3	25.0	2.5	35
VP10211-0150	150	165.0	65	1.5	32	M10×35	151.0	25.0	2.5	35

品名 PRODUCT NAME ステンレス　VP管用　ELフラット立バンド			サイズ SIZE 40～150
品番 PARTS NO. VP10211-	被覆色 COLOR グレー		表面処理 SURFACE TREATMENT 脱脂処理
材質 A MATERIAL A エラストマー (TPE)	材質 B MATERIAL B SUS304		材質 C MATERIAL C
承認 APPROVAL	検図 CHECK	担当 IN CHARGE A.Kaneshige	製図 DRAWN 21.02.12

AWJ株式会社

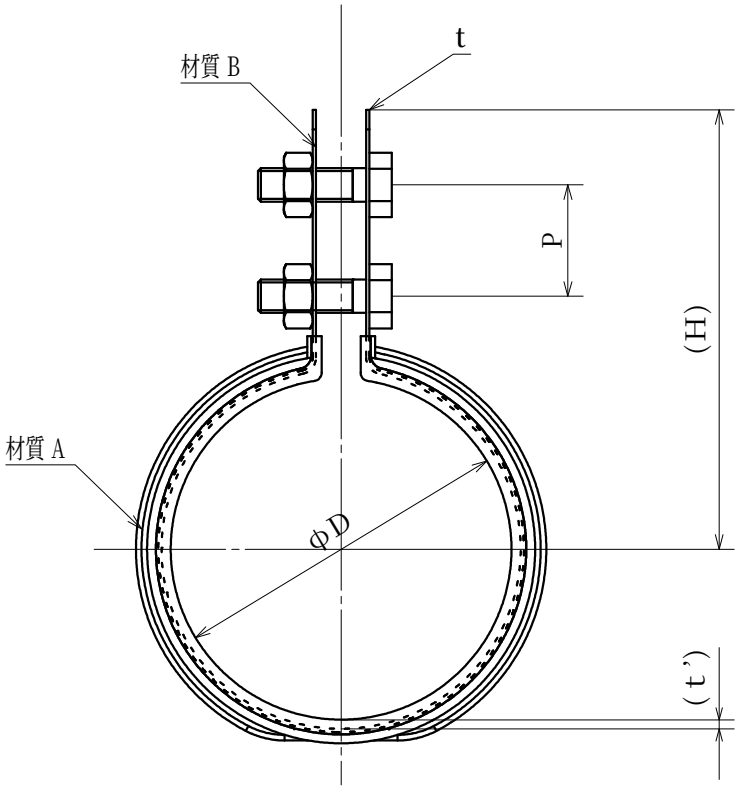

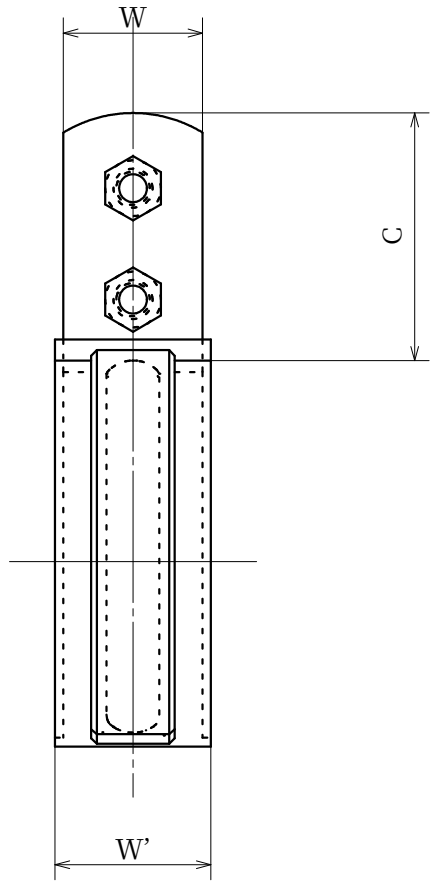

品番	サイズ	φD	C	t	W	ボルト・ナット	H	P	t'(インナー)	W'
VP10215-0040	40	48.0	47	0.6	25	M6×20	74.3	20.0	1.5	28
VP10215-0050	50	60.0	47	0.6	25	M6×20	78.9	20.0	1.7	28
VP10215-0065	65	76.0	47	1.0	25	M6×20	87.8	20.0	2.0	28
VP10215-0075	75	89.0	47	1.0	25	M6×20	94.2	20.0	2.0	28
VP10215-0100	100	114.0	47	1.0	25	M6×20	106.9	20.0	2.0	28
VP10215-0125	125	139.0	65	1.5	32	M10×35	138.3	25.0	2.5	35
VP10215-0150	150	165.0	65	1.5	32	M10×35	151.0	25.0	2.5	35

品名 PRODUCT NAME ドブメッキ　VP管用　ELフラット立バンド			サイズ SIZE 40～150
品番 PARTS NO. VP10215-	被覆色 COLOR ブラック		表面処理 SURFACE TREATMENT 溶融亜鉛メッキ
材質 A MATERIAL A エラストマー (TPE)	材質 B MATERIAL B SPCC		材質 C MATERIAL C
承認 APPROVAL	検図 CHECK	担当 IN CHARGE A.Kaneshige	製図 DRAWN 21.02.12

AWJ株式会社

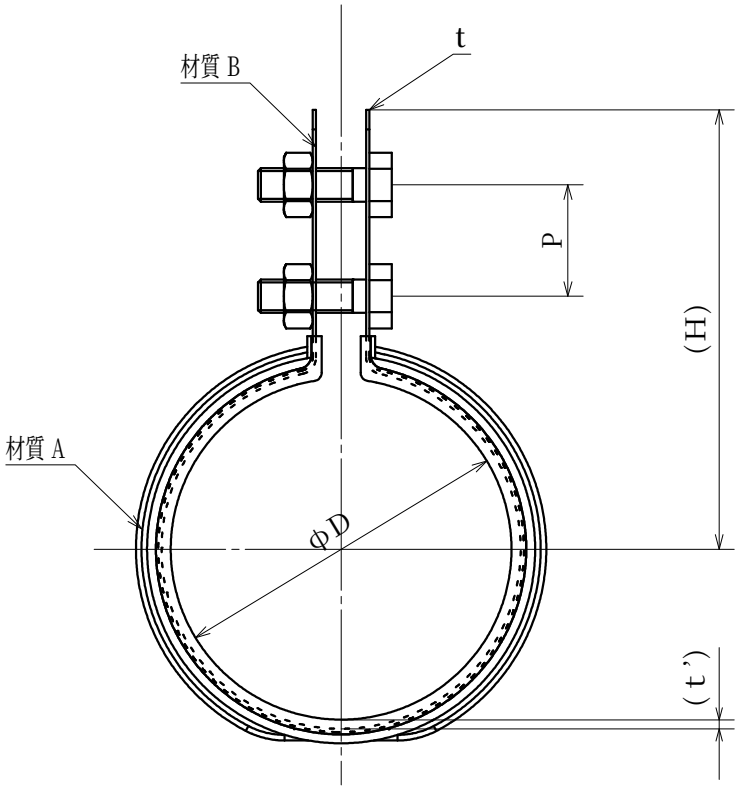

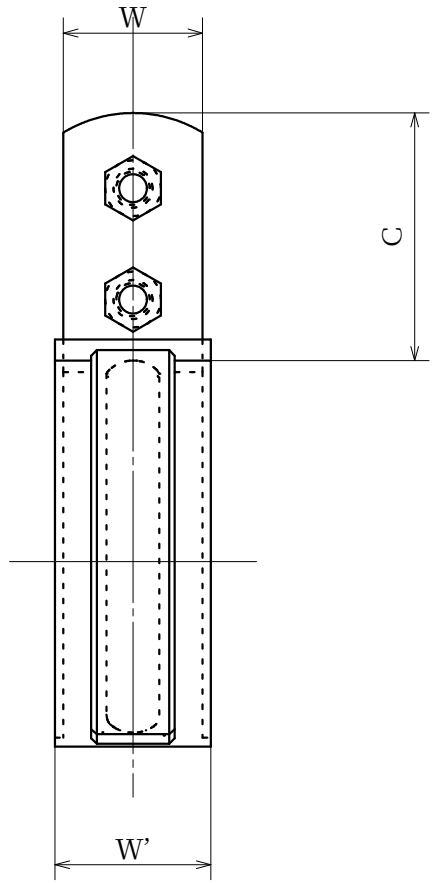

品番	サイズ	φD	C	t	W	ボルト・ナット	H	P	t'(インナー)	W'
VP10214-0040	40	48.0	47	0.6	25	M6×20	74.3	20.0	1.5	28
VP10214-0050	50	60.0	47	0.6	25	M6×20	78.9	20.0	1.7	28
VP10214-0065	65	76.0	47	1.0	25	M6×20	87.8	20.0	2.0	28
VP10214-0075	75	89.0	47	1.0	25	M6×20	94.2	20.0	2.0	28
VP10214-0100	100	114.0	47	1.0	25	M6×20	106.9	20.0	2.0	28
VP10214-0125	125	139.0	65	1.5	32	M10×35	138.3	25.0	2.5	35
VP10214-0150	150	165.0	65	1.5	32	M10×35	151.0	25.0	2.5	35

品名 PRODUCT NAME ステンレス　VP管用　ELフラット立バンド　屋外用			サイズ SIZE 40～150
品番 PARTS NO. VP10214-	被覆色 COLOR ブラック		表面処理 SURFACE TREATMENT 脱脂処理
材質 A MATERIAL A エラストマー (TPE)	材質 B MATERIAL B SUS304		材質 C MATERIAL C
承認 APPROVAL	検図 CHECK	担当 IN CHARGE A.Kaneshige	製図 DRAWN 21.02.12

AWJ株式会社