FLATUBOLT® フラットＵボルト

9010

塩素含有量	材質	使用温度範囲
0%	エラストマー（TPE）	98℃

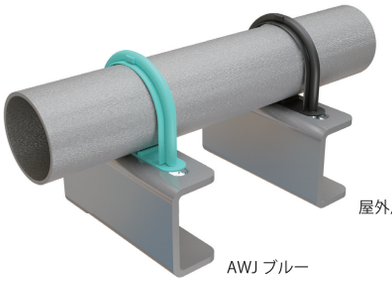

屋外用ブラック

AWJ ブルー

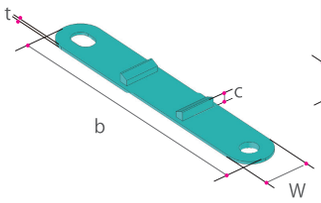

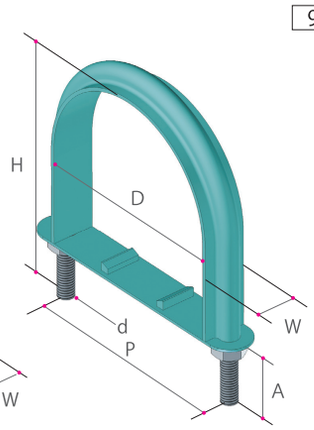

三価ユニクロ フラットＵボルト
- Ｕボルト本体：三価ユニクロ
- ナット：三価ユニクロ
- 絶縁樹脂：エラストマー（ＴＰＥ）
- スタビプレート：エラストマー（TPE）

ステンレス フラットＵボルト
- Ｕボルト本体：SUS304
- ナット：SUS304
- 絶縁樹脂：エラストマー（ＴＰＥ）
- スタビプレート：エラストマー（TPE）

ドブメッキ フラットＵボルト
- Ｕボルト本体：ドブメッキ
- ナット：ドブメッキ
- 絶縁樹脂：エラストマー（ＴＰＥ）
- スタビプレート：エラストマー（TPE）

CAD 2D　CAD 3D

※当社ホームページにて、2D・3D の CAD データのダウンロードができます。

【YouTube】

ユニクロ 品番	呼称 SG	フラットＵボルト D	P	d	H	A	W	スタビプレート b	C	t	入数	ステンレス 品番	ドブメッキ 品番	ステンレス屋外用 品番
SG10340-0015	15A	21.7	34	W3/8	54	26	25	59.5	7	1.5	30個×10袋 300	SG10342-0015	SG10358-0015	SG10343-0015
SG10340-0020	20A	27.2	40	W3/8	60	26	25	66.5	7	1.5	20個×10袋 200	SG10342-0020	SG10358-0020	SG10343-0020
SG10340-0025	25A	34.0	46	W3/8	66	26	25	72.5	7	1.5	20個×10袋 200	SG10342-0025	SG10358-0025	SG10343-0025
SG10340-0032	32A	42.7	56	W3/8	75	25	25	83	7.5	1.5	15個×10袋 150	SG10342-0032	SG10358-0032	SG10343-0032
SG10340-0040	40A	48.6	62	W3/8	81	25	25	89	7.5	1.5	12個×10袋 120	SG10342-0040	SG10358-0040	SG10343-0040
SG10340-0050	50A	60.5	74	W3/8	93	25	25	101	7.5	1.5	9個×10袋 90	SG10342-0050	SG10358-0050	SG10343-0050
SG10340-0065	65A	76.3	88	W3/8	113	30	25	116	7.5	1.5	70	SG10342-0065	SG10358-0065	SG10343-0065
SG10340-0080	80A	89.1	101	W3/8	126	30	25	129	8.5	1.5	55	SG10342-0080	SG10358-0080	SG10343-0080
SG10340-0100	100A	114.3	126	W3/8	151	30	25	154	8.5	1.5	40	SG10342-0100	SG10358-0100	SG10343-0100
SG10340-0125	125A	139.8	154	W1/2	187	40	30	190	9.8	1.8	15	SG10342-0125	SG10358-0125	SG10343-0125
SG10340-0150	150A	165.2	182	W1/2	214	40	30	218	9.8	1.8	15	SG10342-0150	SG10358-0150	SG10343-0150
SG10340-0200	200A	216.3	232	W1/2	264	40	30	268	9.8	1.8	7	SG10342-0200	SG10358-0200	SG10343-0200
SG10340-0250	250A	267.4	286	W5/8	330	55	40	331	11	2.0	8	SG10342-0250	SG10358-0250	SG10343-0250
SG10340-0300	300A	318.5	341	W5/8	391	65	40	386	11	2.0	7	SG10342-0300	SG10358-0300	SG10343-0300

FLATUBOLT® フラットＵボルト足長 +30：+50

9011

塩素含有量	材質	使用温度範囲
0%	エラストマー（TPE）	98℃

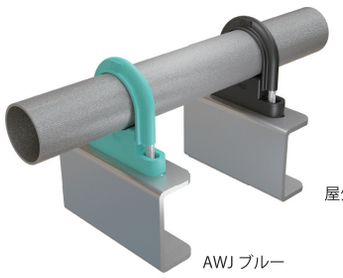

屋外用ブラック

AWJ ブルー

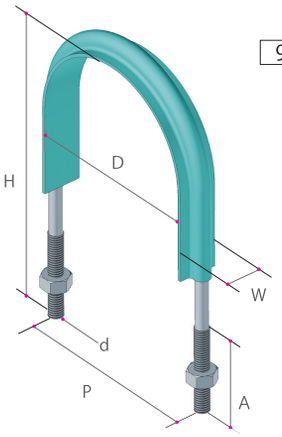

ユニクロ フラットＵボルト足長
- Ｕボルト本体：ユニクロ
- ナット：ユニクロ
- 絶縁樹脂：エラストマー（ＴＰＥ）

ステンレス フラットＵボルト足長
- Ｕボルト本体：SUS304
- ナット：SUS304
- 絶縁樹脂：エラストマー（ＴＰＥ）

ドブメッキ フラットＵボルト足長
- Ｕボルト本体：ドブメッキ
- ナット：ドブメッキ
- 絶縁樹脂：エラストマー（ＴＰＥ）

CAD 2D　CAD 3D

※当社ホームページにて、2D・3D の CAD データのダウンロードができます。

【YouTube】

ユニクロ 品番［+30］	［+50］	呼称 SG	フラットＵボルト足長 D	P	d	W	［+30］ H	A	［+50］ H	A	ステンレス 品番［+30］	［+50］	ドブメッキ 品番［+30］	［+50］	ステンレス屋外用 品番［+30］	［+50］
SG10349-0153	-0155	15A	21.7	34	W3/8	25	74	50	94	50	SG10350-0153	-0155	SG10359-0153	-0155	SG10354-0153	-0155
SG10349-0203	-0205	20A	27.2	40	W3/8	25	79	50	99	66	SG10350-0203	-0205	SG10359-0203	-0205	SG10354-0203	-0205
SG10349-0253	-0255	25A	34.0	46	W3/8	25	87	50	107	66	SG10350-0253	-0255	SG10359-0253	-0255	SG10354-0253	-0255
SG10349-0323	-0325	32A	42.7	56	W3/8	25	96	50	116	66	SG10350-0323	-0325	SG10359-0323	-0325	SG10354-0323	-0325
SG10349-0403	-0405	40A	48.6	62	W3/8	25	102	50	122	66	SG10350-0403	-0405	SG10359-0403	-0405	SG10354-0403	-0405
SG10349-0503	-0505	50A	60.5	74	W3/8	25	113	50	133	66	SG10350-0503	-0505	SG10359-0503	-0505	SG10354-0503	-0505
SG10349-0653	-0655	65A	76.3	88	W3/8	25	135	55	155	66	SG10350-0653	-0655	SG10359-0653	-0655	SG10354-0653	-0655
SG10349-0803	-0805	80A	89.1	101	W3/8	25	145	55	165	66	SG10350-0803	-0805	SG10359-0803	-0805	SG10354-0803	-0805
SG10349-1003	-1005	100A	114.3	126	W3/8	25	173	55	193	66	SG10350-1003	-1005	SG10359-1003	-1005	SG10354-1003	-1005
SG10349-1253	-1255	125A	139.8	154	W1/2	30	204	65	224	65	SG10350-1253	-1255	SG10359-1253	-1255	SG10354-1253	-1255
SG10349-1503	-1505	150A	165.2	182	W1/2	30	228	65	248	65	SG10350-1503	-1505	SG10359-1503	-1505	SG10354-1503	-1505
SG10349-2003	-2005	200A	216.3	232	W1/2	30	280	65	300	65	SG10350-2003	-2005	SG10359-2003	-2005	SG10354-2003	-2005
SG10349-2503	-2505	250A	267.4	286	W5/8	40	336	80	356	80	SG10350-2503	-2505	SG10359-2503	-2505	SG10354-2503	-2505
SG10349-3003	-3005	300A	318.5	341	W5/8	40	396	90	416	90	SG10350-3003	-3005	SG10359-3003	-3005	SG10354-3003	-3005