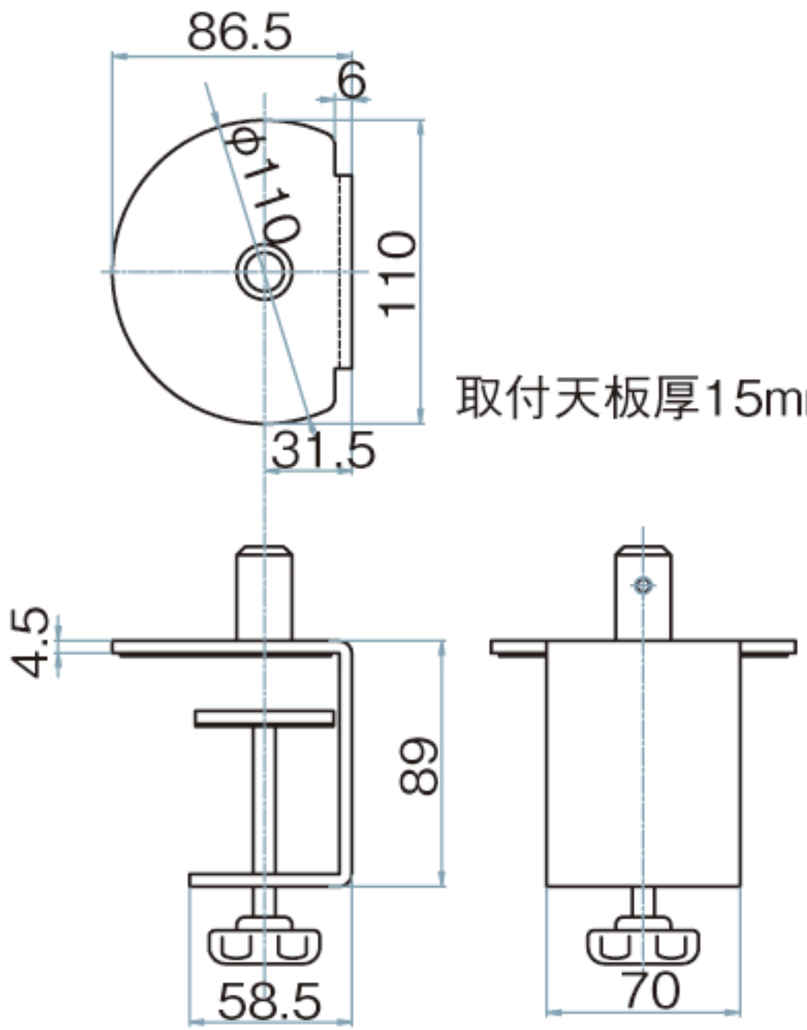

取付天板厚15mmから70mmまで

PS4-900A