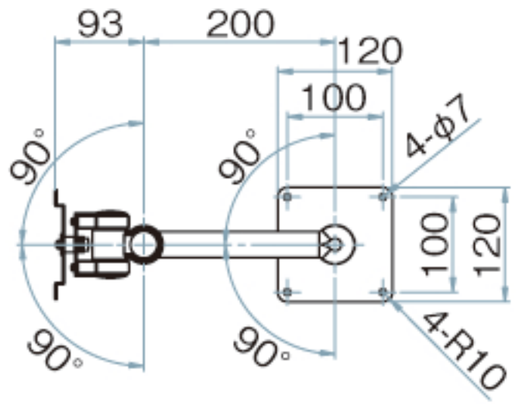
93
200
120
100
4-φ7
90°
90°
100
120
90°
90°
4-R10

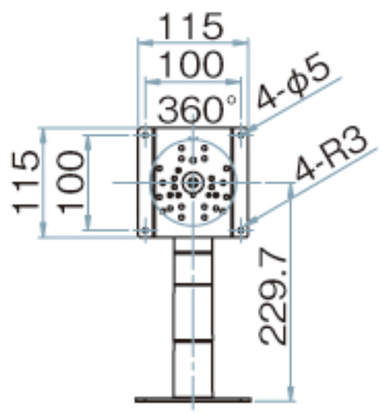
115
100
360°
4-φ5
115
100
4-R3
229.7

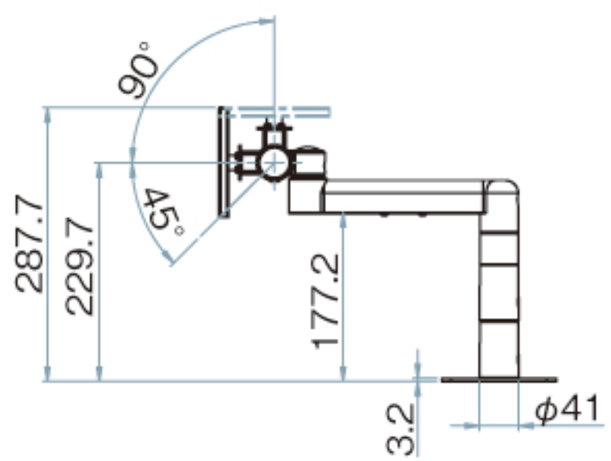
90°
45°
287.7
229.7
177.2
3.2
φ41

PS-N5CP