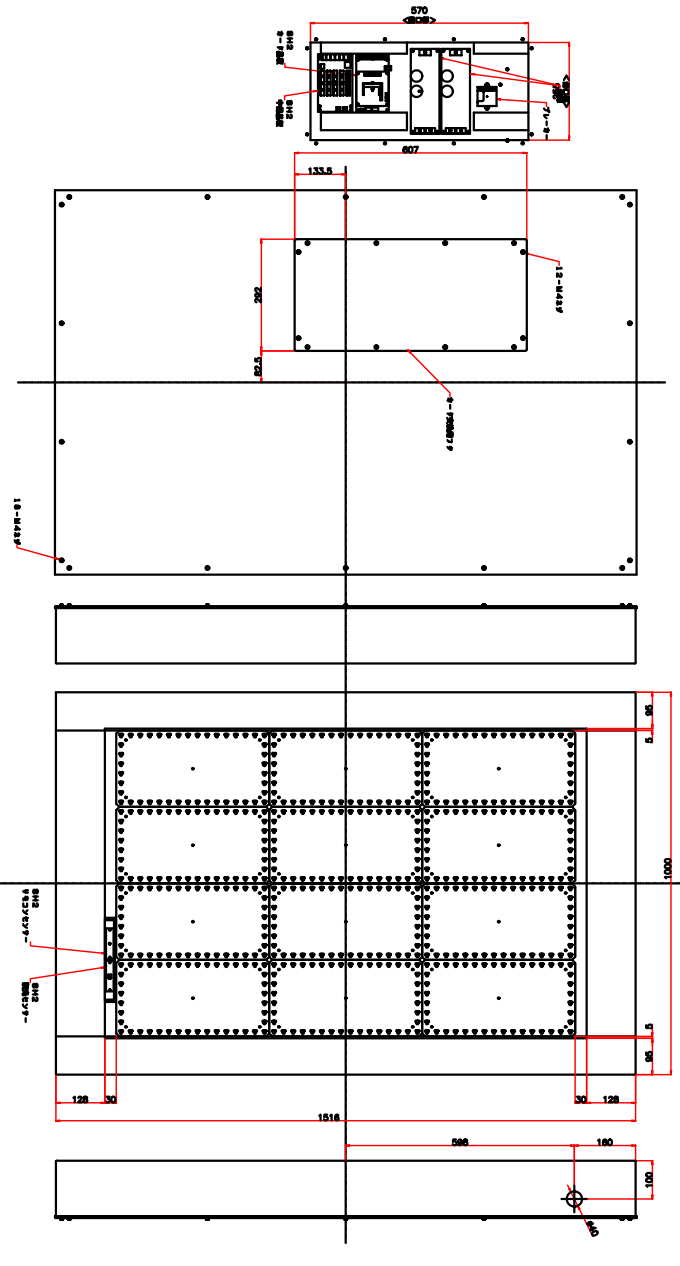

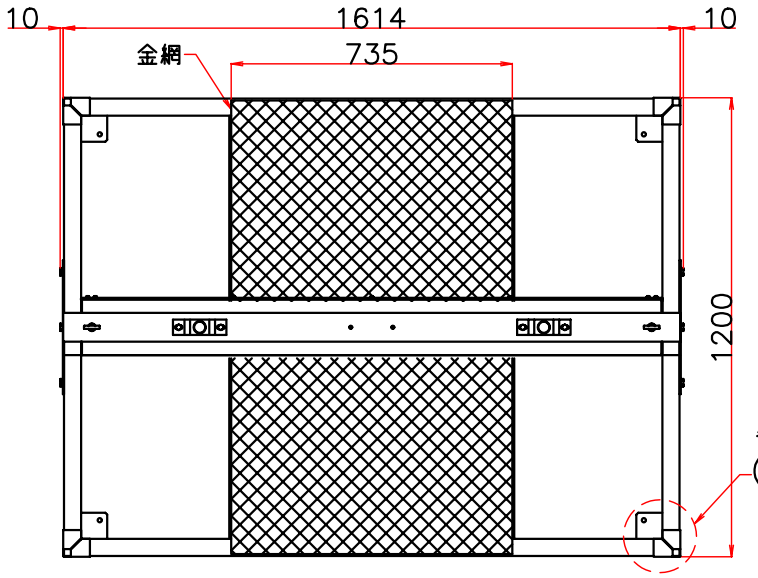

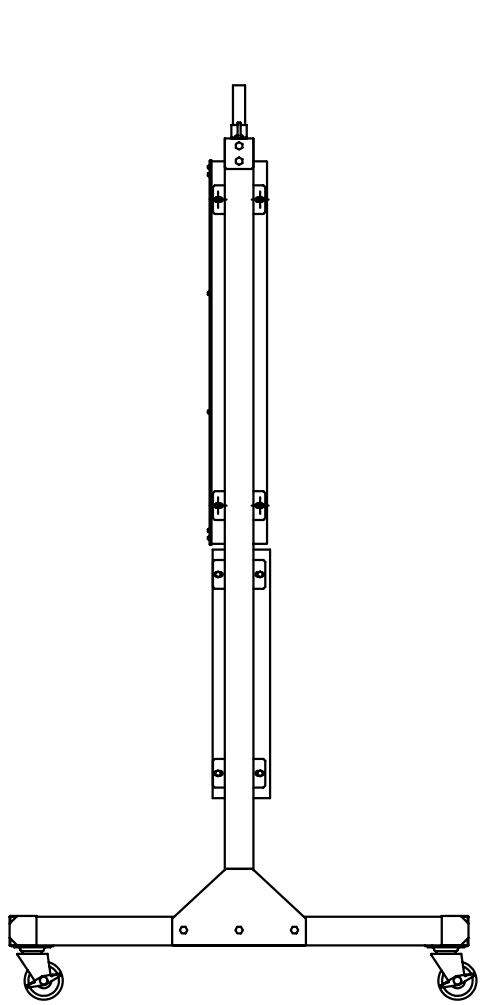

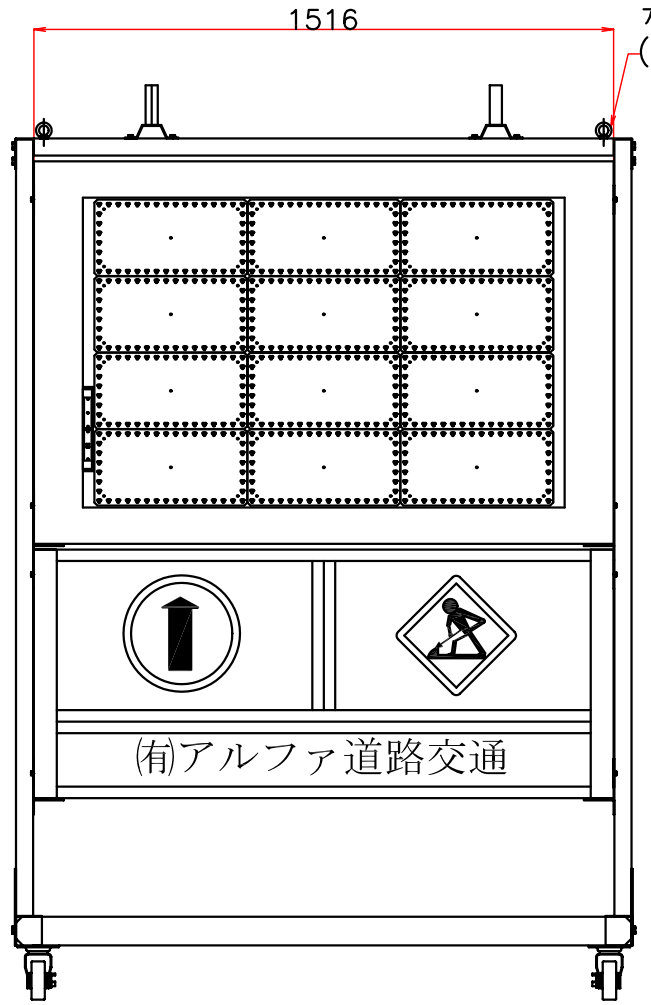

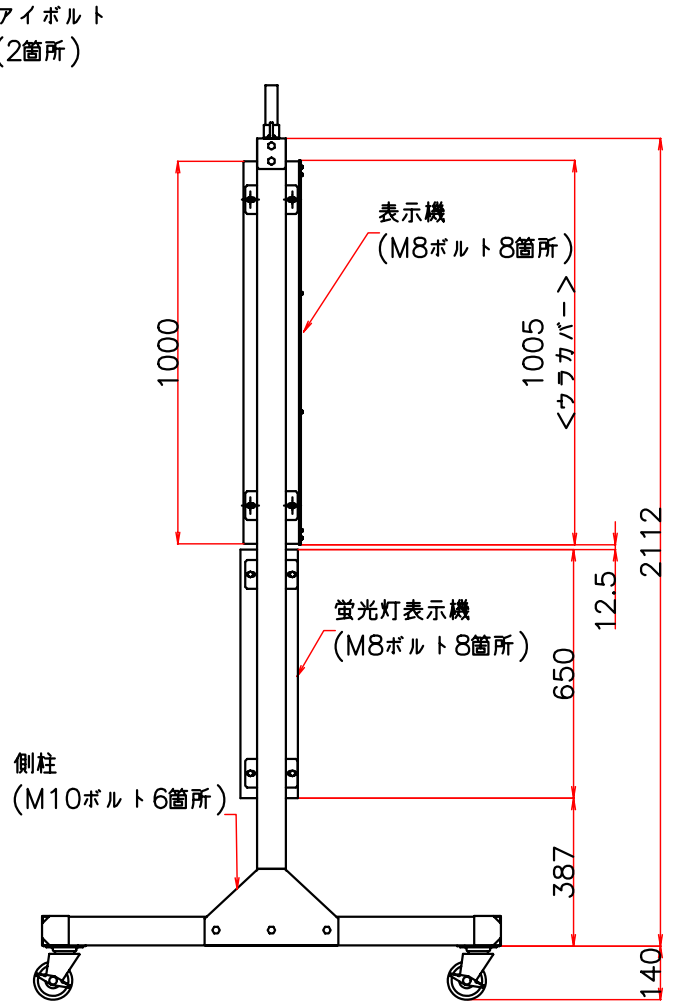

※400×6面横2段 LED表示機
04・10・21 作図 峰

材質	処理	図番		
		図名		
尺度	1/8縮小	品名	SF303 外形図	
峰	峰	佐藤	ALPHATEC CO.,LTD.	A1
製図	照査	承認	CAD	

USER REVDATE FNAME