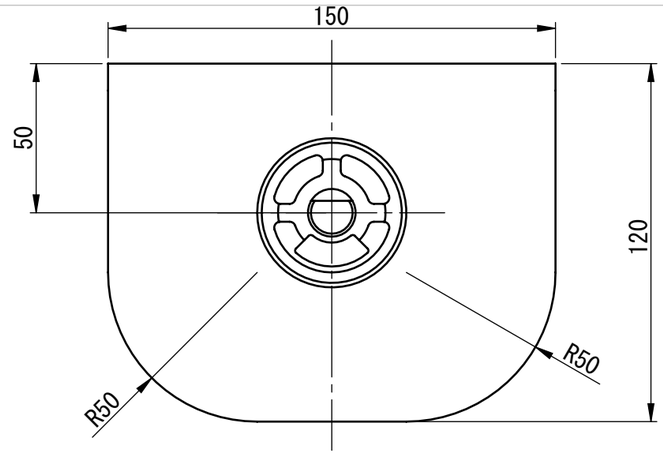
150
50
120
R50
R50

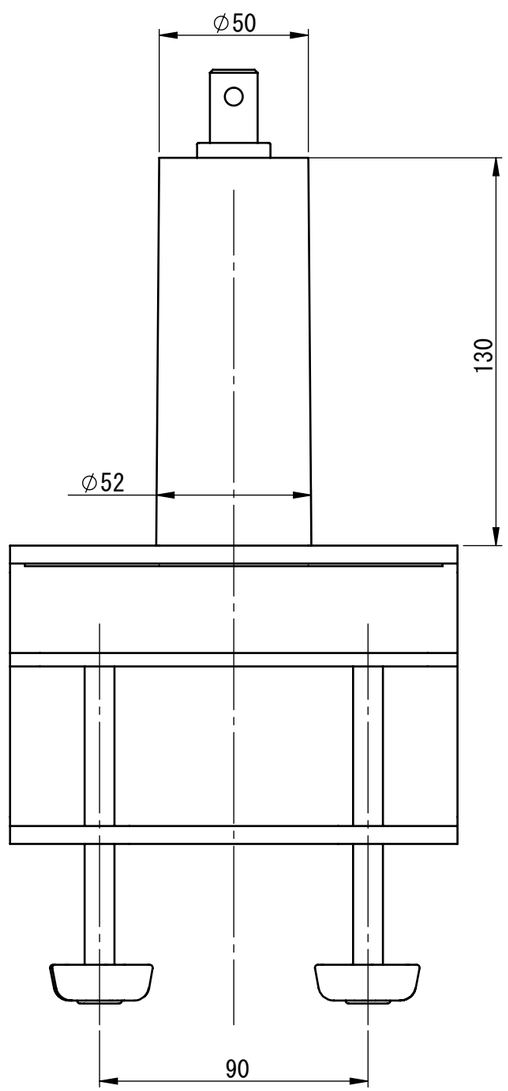
∅50
130
∅52
90

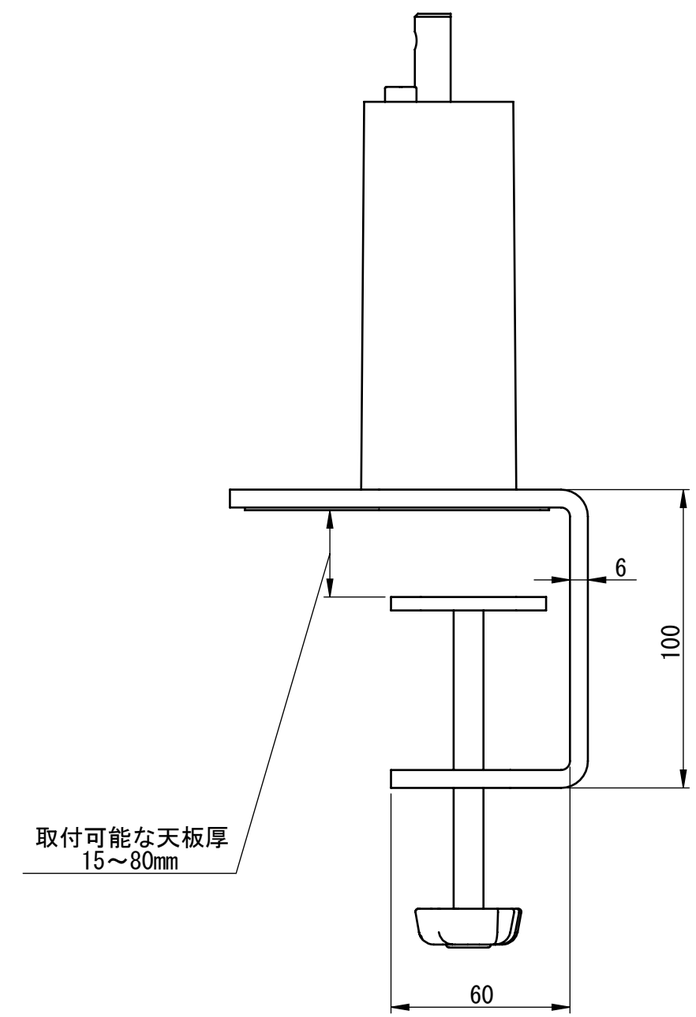
6
100
取付可能な天板厚
15～80mm
60