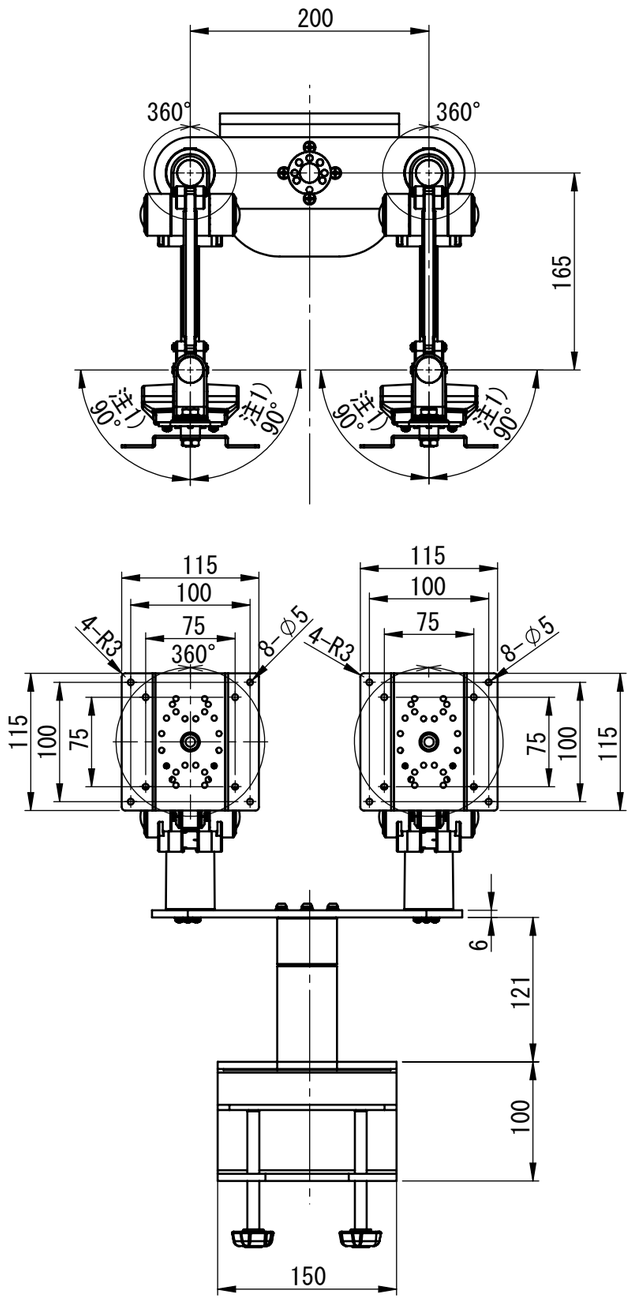

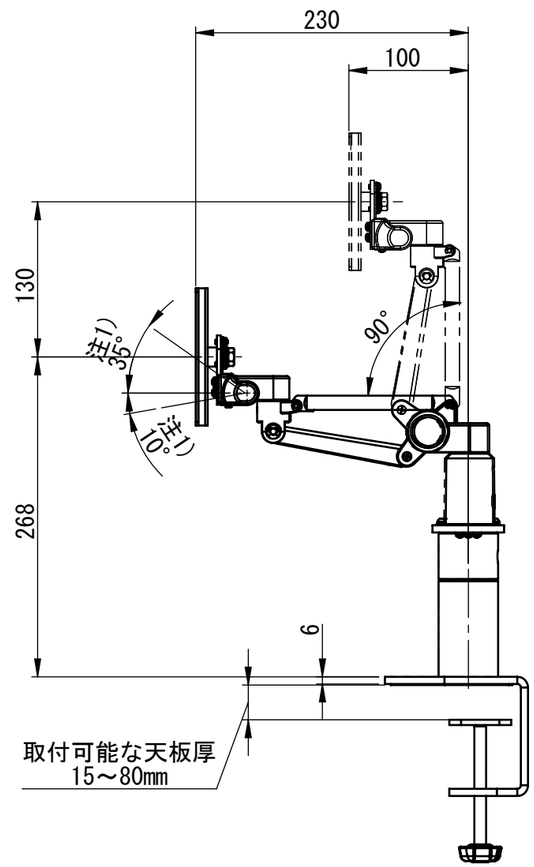

PS-5WPX-WP

2・3・4kg仕様

注1）動作角度範囲は推奨使用範囲でありストッパーの規制はありません。

注2）仕様及び外観は、予告無く変更する事があります。