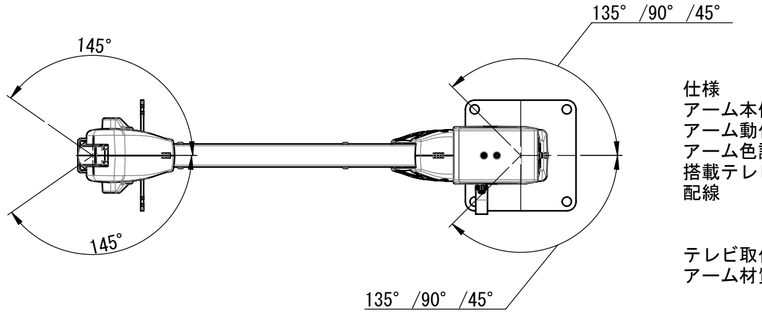

仕様

アーム本体重量	: 約3.8kg
アーム動作範囲	: 外形図による（図面はG4-901を取付）
アーム色調	:セレーナホワイト
搭載テレビ可能重量	:1.8kgまで
配線	:3本までアーム配線可能 （電源・アンテナ・通信等） ＊ケーブルの仕様によっては配線できない場合があります
テレビ取付寸法	:VESA75 VESA100 M4（4ヶ所）
アーム材質	:機構部品 ｱﾙﾐﾀﾞｲｶｽﾄ（ADC12）・鋼板（SPCC・SECC・A5052） カバー類 ABS・POM
表面処理	:紛体塗装（ｱﾙﾐﾀﾞｲｶｽﾄ部品・ﾃﾚﾋﾞ取付板金他）

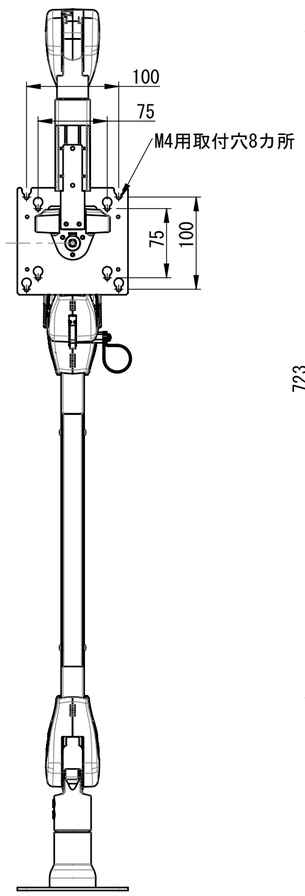

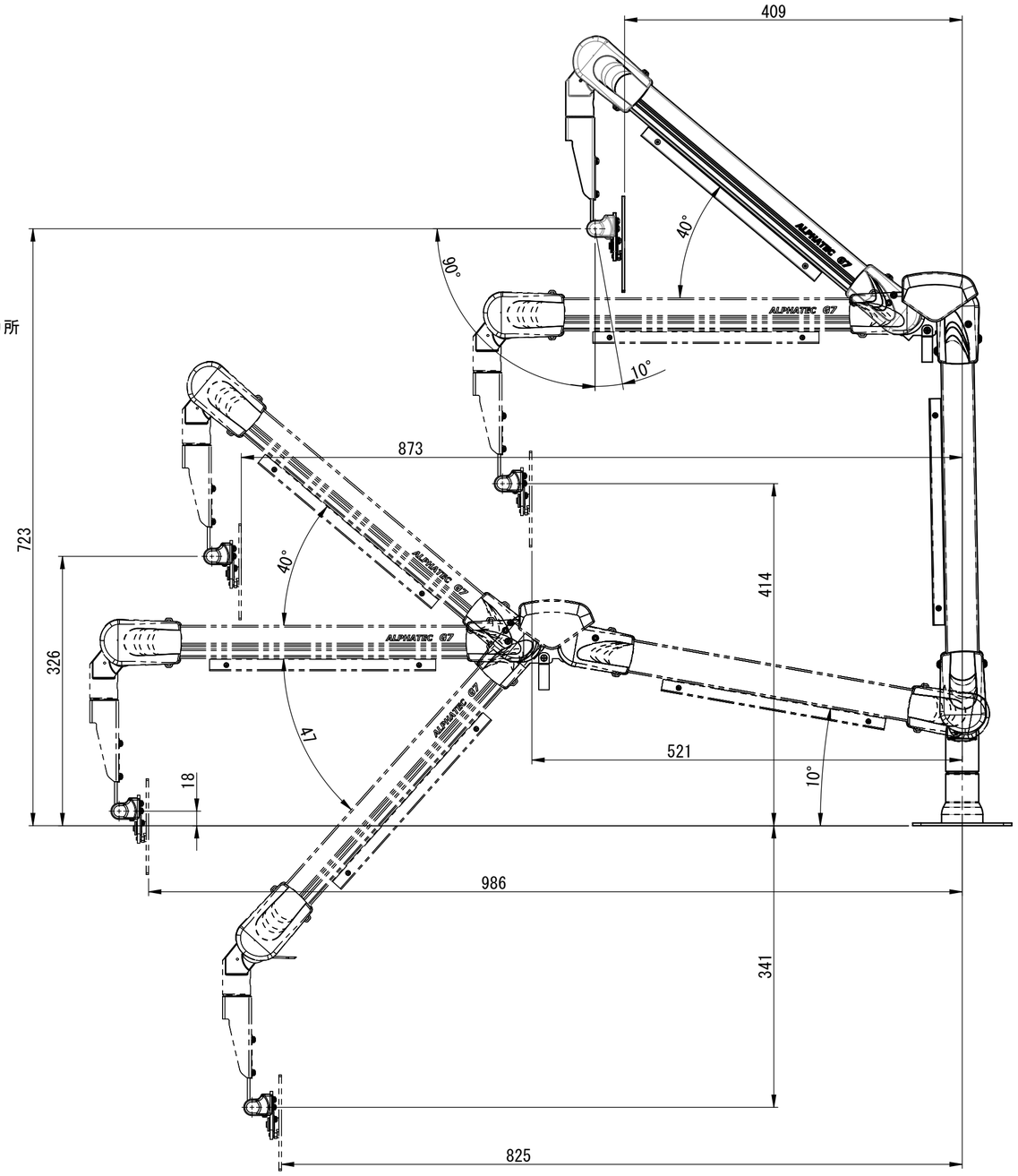

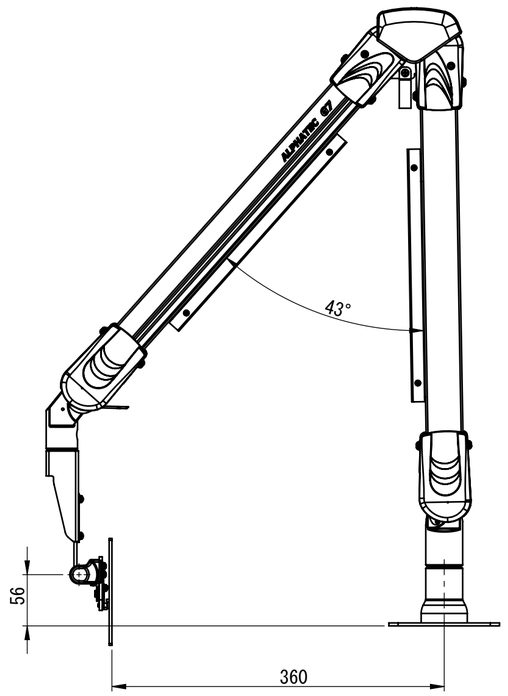

	NAME	DATE
DRAWN		
CHECKED		
ENG APPR.		
MFG APPR.		
Q.A.		
COMMENTS:		

THIRD ANGLE PROJECTION

MATERIAL

FINISH

DO NOT SCALE DRAWING

ALPHATEC

TITLE:
液晶テレビ搭載用ロングアーム
G7X-LA-W仕様書

ST2

SIZE A2 | DWG. NO. | REV

1 : 1 | SHEET 1 OF 1