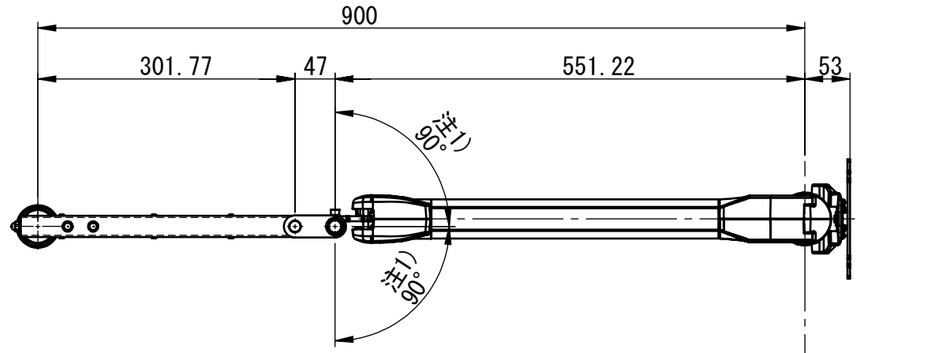

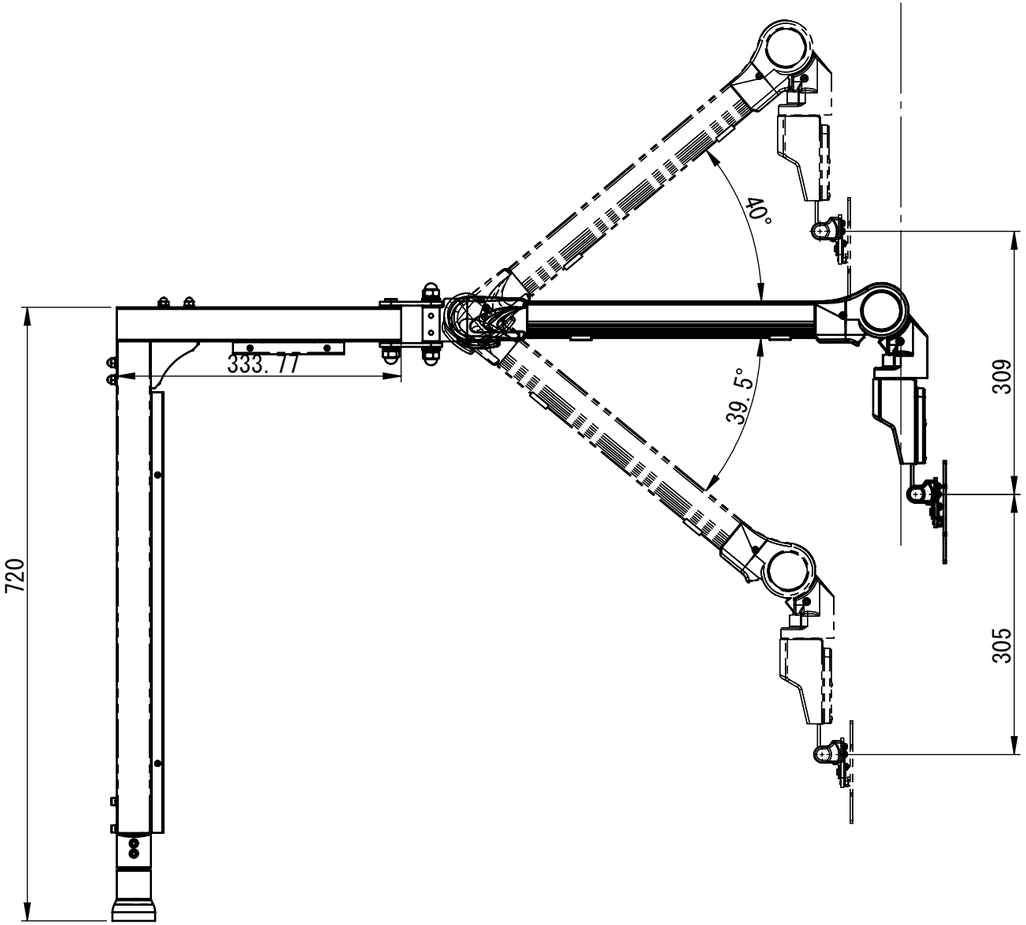

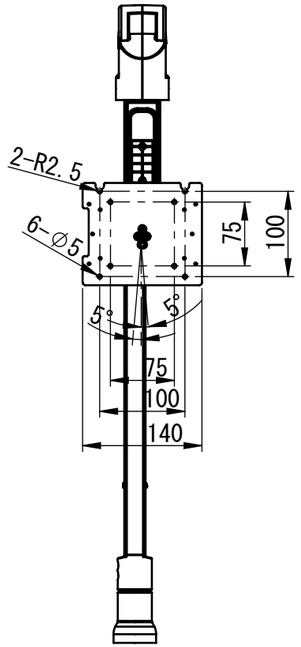

注1)動作角度範囲は推奨使用範囲でありストッパーの規制はありません

G7H-900V