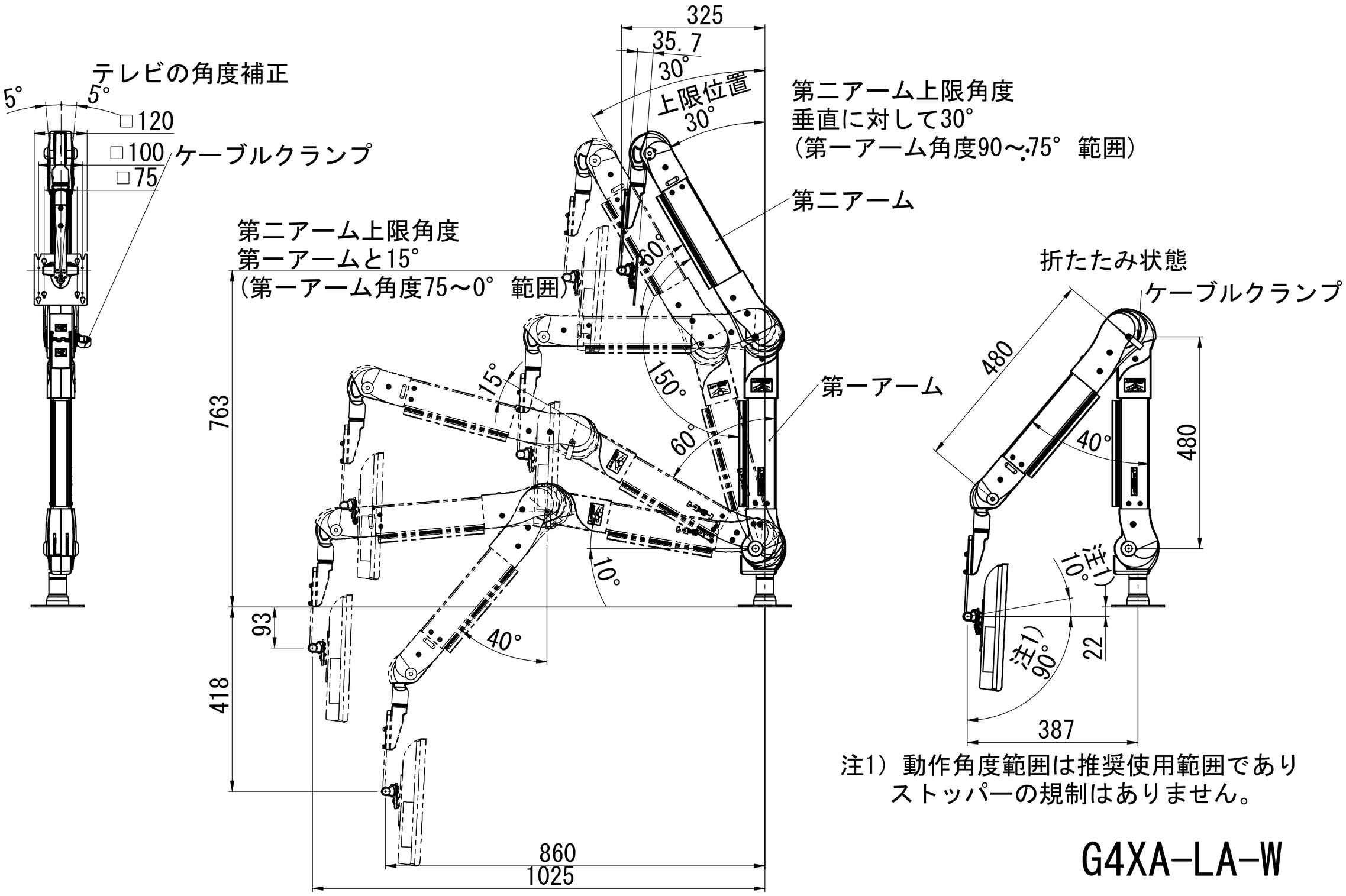

注1）動作角度範囲は推奨使用範囲であり
ストッパーの規制はありません。

G4XA-LA-W