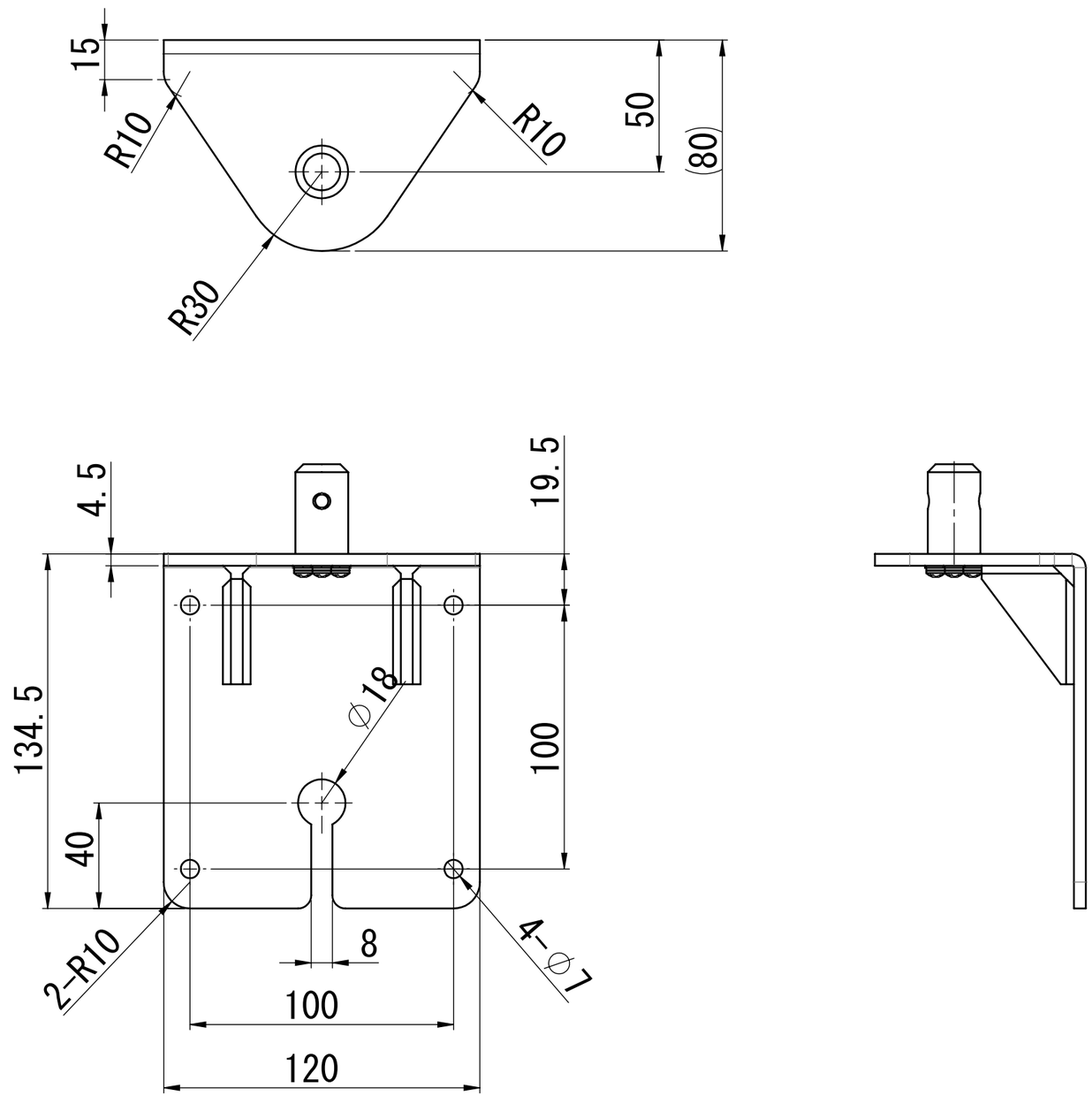

※ 仕様及び外観は予告無く変更する事があります。

PS4-N902