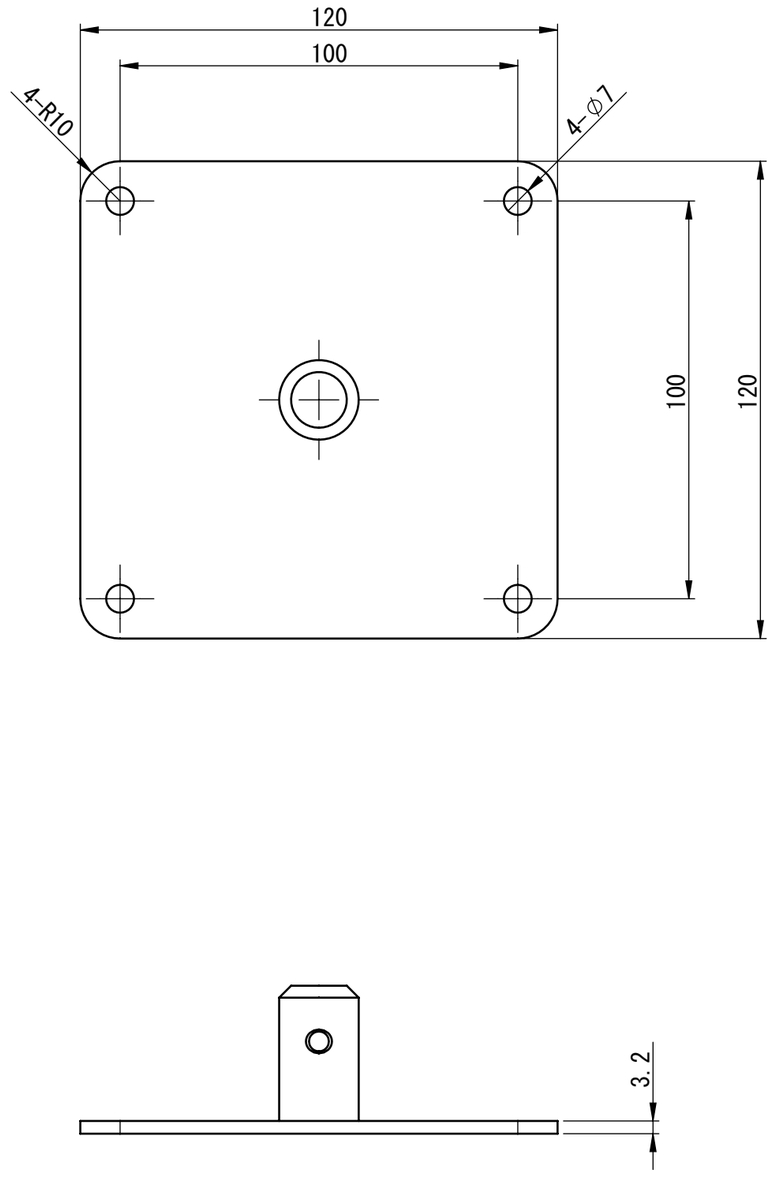

PS4-N901