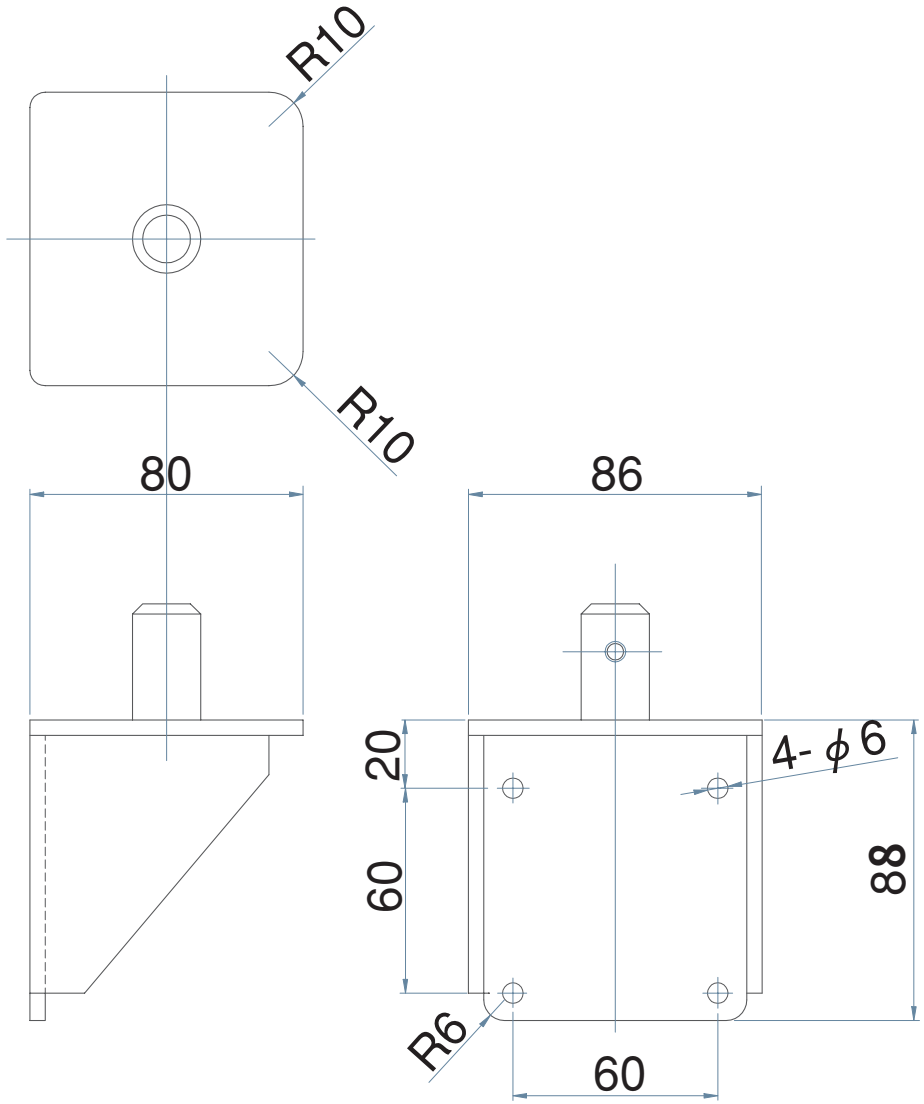
R10
R10
80
86
20
60
4- ϕ 6
88
R6
60