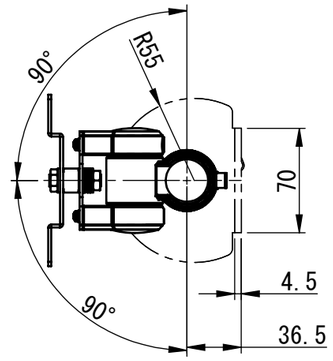

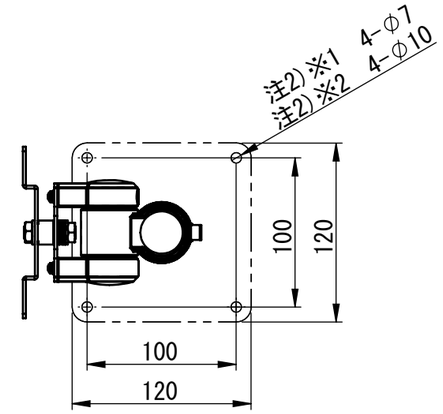

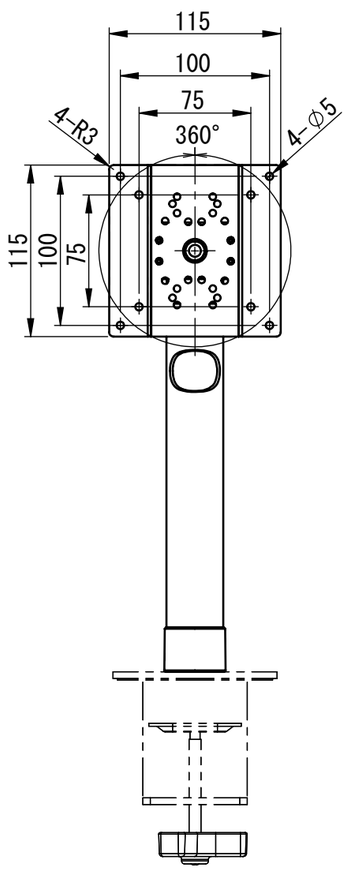

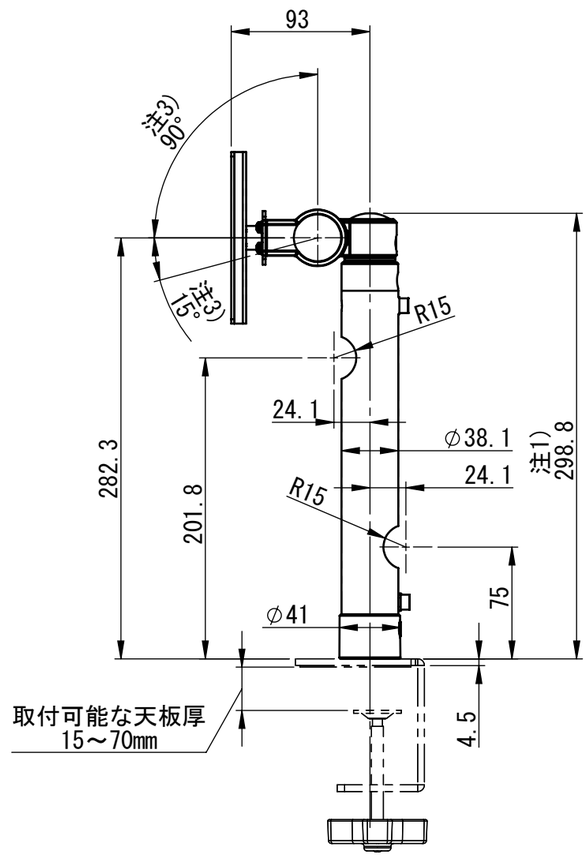

PS-4DX+PS5-H900A
装着
4・5.5・8kg仕様

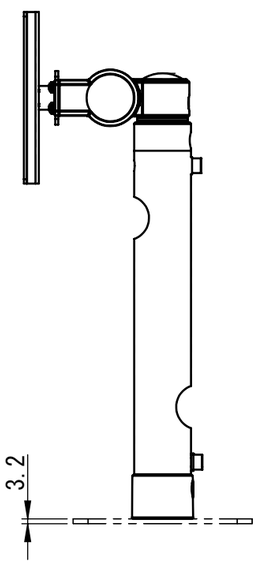

PS-4DX+PS4-N901又はPS-901
装着
4・5.5・8Kg仕様

注1)PS5-H900A PS5-H900W PS4-N901 PS4-901 PS4-902 装着時の寸法
注2)※1 PXA-N901 ※2 PXA-901
注3)動作角度範囲は推奨使用範囲でありストッパーの規制はありません。
注4)仕様及び外観は、予告無く変更する事があります。