図番	

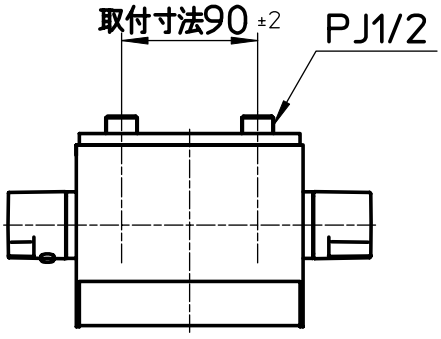

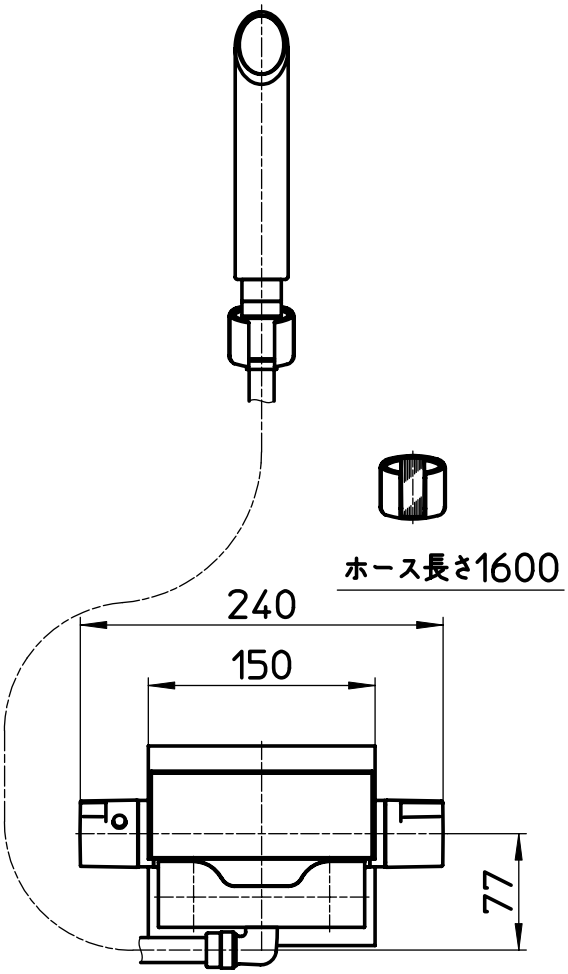

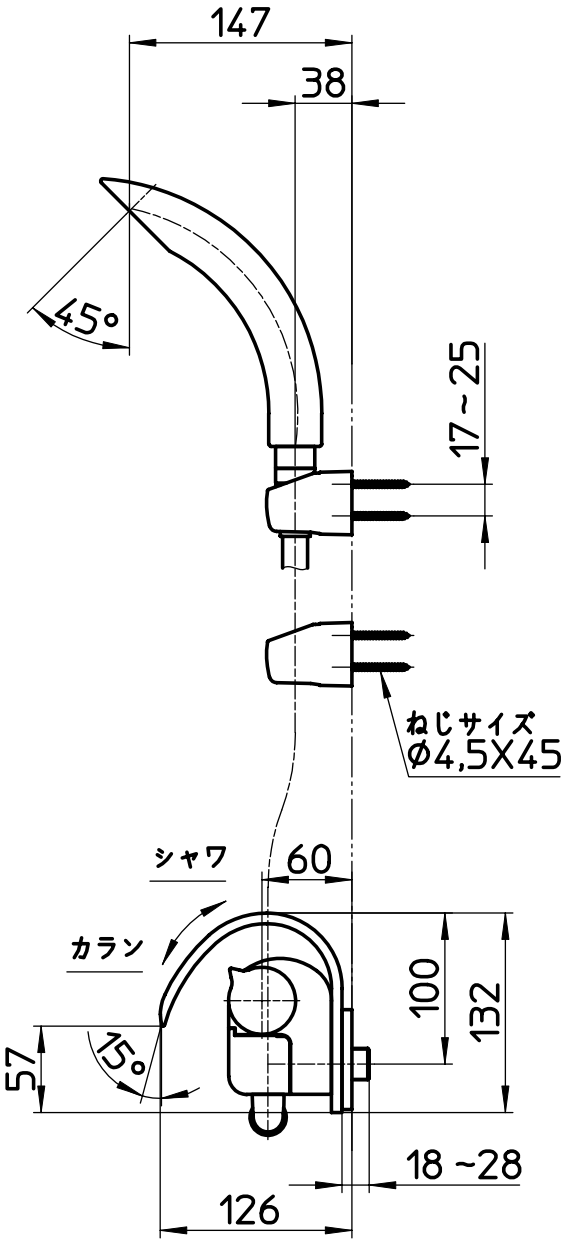

備考	JIS 吐水口は固定式 壁面にユニット取出し金具を使う場合は、突出部の厚み5以下、直径φ46以下として下さい。

品名	サーモシャワー混合栓	尺度	承認	検図	製図	設計	第三角法
品番	SK2890-13	1：5	・・	・・	・・	・・	株式会社 三栄水栓製作所