File No.

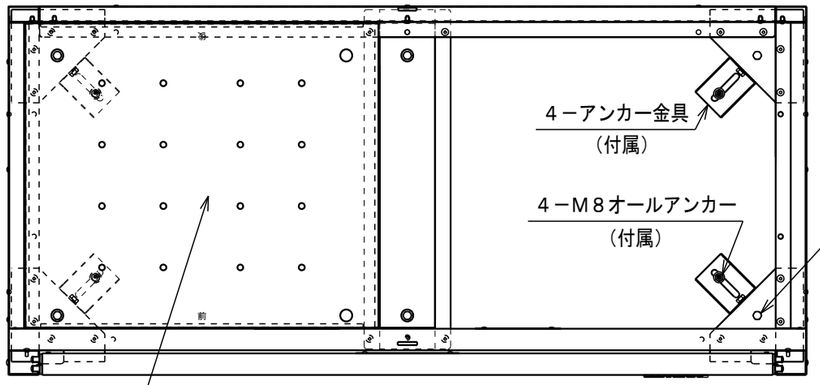

A－A断面図（右側底板を取り外した状態）

－ 仕　　様 －

組立式（5梱包）
容量　　650L
重量　　約53kg

－ 材　　質 －

本体	SUS304－No. 4・2B
アンカー金具	SUS304－2B
鍵	SUS304
取手	アルミ・樹脂
ロータリーダンパー	ADC12・他
クッションゴム	EPDM（黒）
本体組立ビス、レベル調整ボルト、オールアンカー	SUS304

－ そ の 他 －

ステンレス用クリーニングクロス

<注意>
●強風等による転倒防止の為アンカー固定等の転倒防止措置を必ず行なってください。

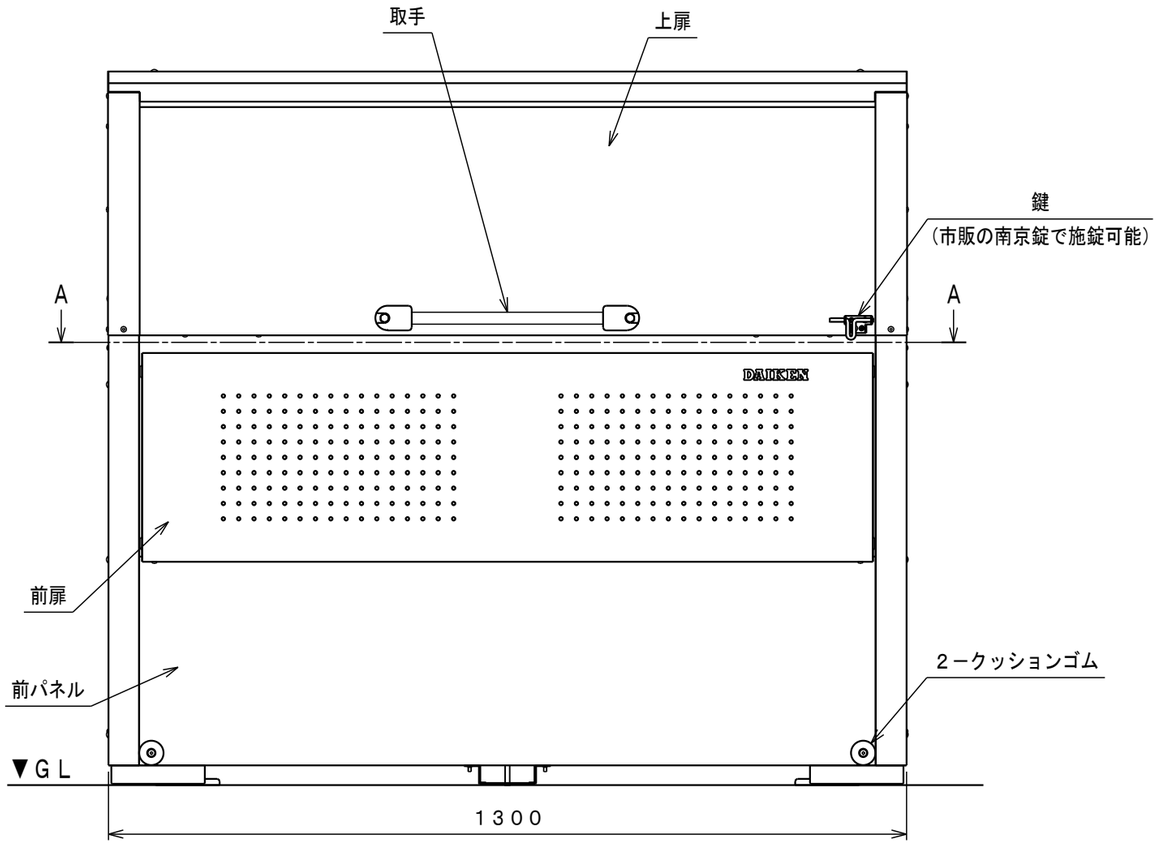

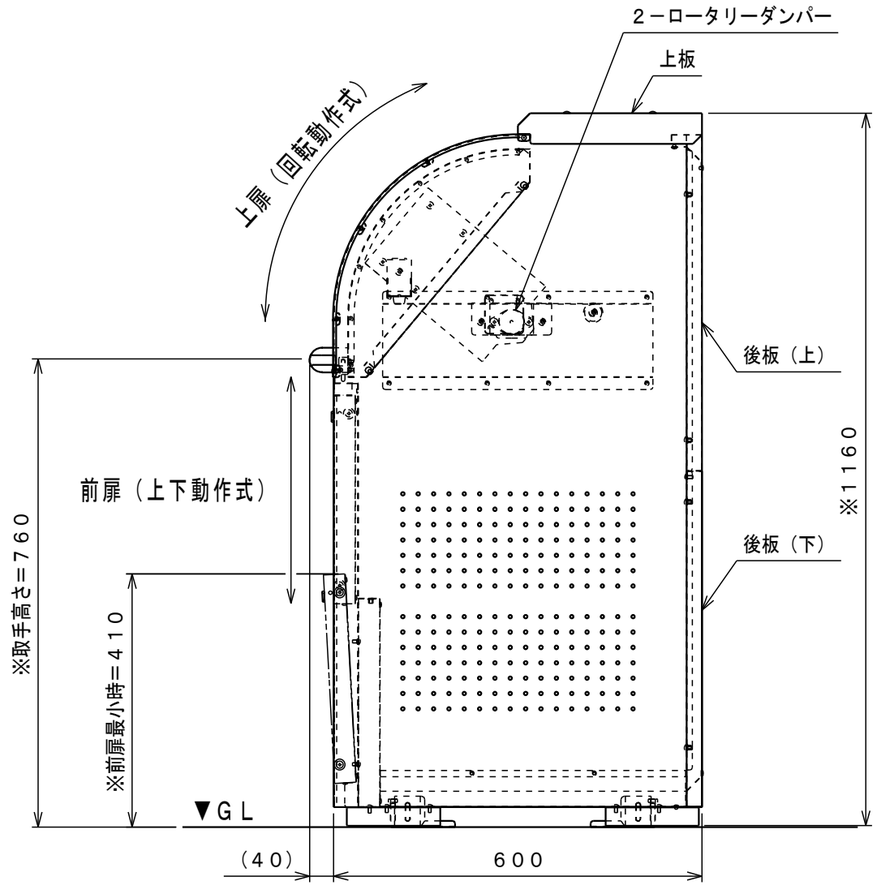

※本体のレベル調整が最小の場合

DAIKEN		日付	2017. 8	品名 クリーンストッカーCKS
		尺度	1：10	CKS－1306