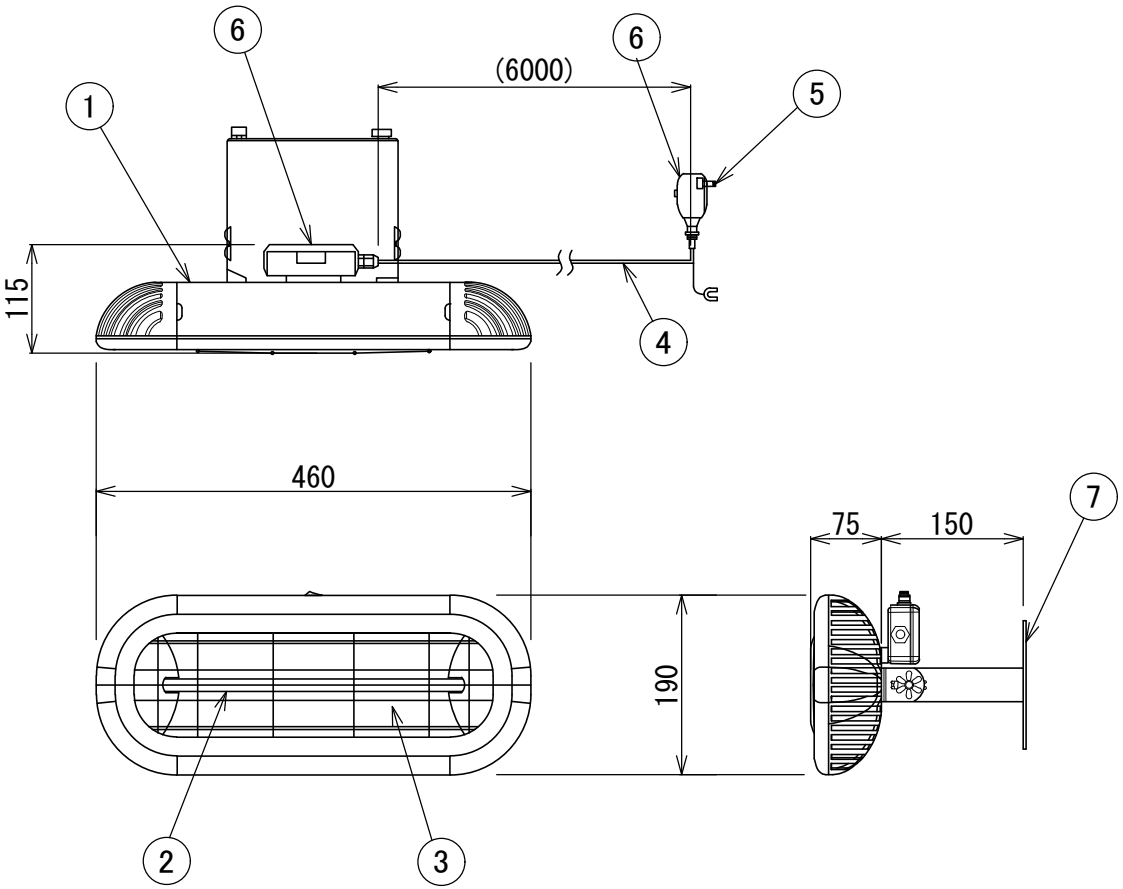

7 壁面への取付金具詳細

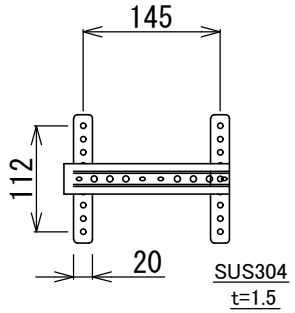

壁面への取付は一番上・一番下の計4ヶ所のネジを使用して取り付けてください。

	最少離隔距離
上面	0.3m
側面	0.3m

単位：mm

記号	名　称	備　考
1	本体	アルミニウム
2	ヒーターエレメント（1000W）	ハロゲンヒーター（近赤外線）
3	前面グリル	
4	電源ケーブル	3芯、6m
5	電源プラグ	
6	電源ボタン（2か所）	
7	壁面への取付金具	

型　式	寸法 W	寸法 H	寸法 D	電　源	消費電力	定格電流	設計寿命（*1）	本体色	質　量	保護等級（防水性能）
HEAT-S-101W	460mm	190mm	115mm	単相100V 50/60Hz	1,000W	10A	6,000時間	白	2.0Kg	IP×5

備考

（*1）機器を保証する時間ではない。

記号	図　面　来　歴	日付	担当	承認	承認	点検	設計	製図

投影	第三角法	御注文先	殿
尺度	1：8	納入先	殿向
日付	2021. 10. 6		

株式会社コンフォー Chrester

名称	お風呂ヒーター（DIYモデル）	図番	0D0191A