POWER BANK

20000mAh

R402

取扱説明書

このたびは『POWER BANK』をお買い上げいただき誠にありがとうございます。
ご使用前に本取扱説明書をお読みの上、正しくご使用ください。また本取扱説明書は捨てずに保管してください。

セット内容

・POWER BANK 20000mAh 本体
・POWER BANK 20000mAh 本体充電用 Type-C ケーブル
・取扱説明書（本紙）

■製品特徴

・充電して繰り返し使えるモバイルバッテリー
・20000mAh の大容量で iPhone8 を約 7 回充電可能
・USB ポートを 2 つ備えており、2 台同時に充電可能
・バッテリーの残量がわかりやすい LED インジケーター付き

■仕様

モデル	R402
容量	20000mAh
Micro USB入力	5V/2.0A
Type-C 入力	5V/2.0A
USB 出力1	5V/2.0A
USB 出力2	5V/2.0A
バッテリー本体充電時間	～12時間
くりかえし使用回数	500回
サイズ	136×62×22（mm）
重量	323g
許容周囲温度	-10℃～40℃

■各部の名称

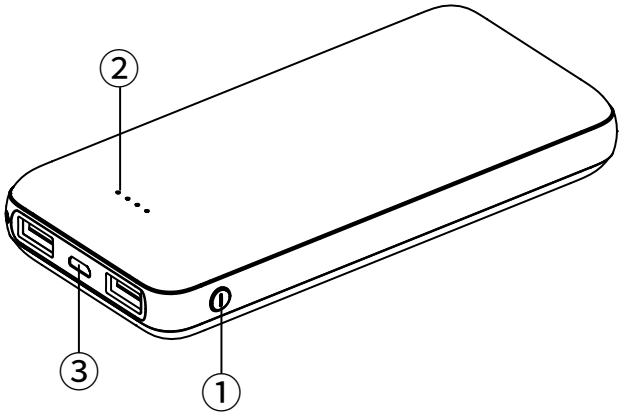

①ボタン
②インジケーター
③Type-C 入力
④Micro USB 入力
⑤USB 出力 1
⑥USB 出力 2
⑦ストラップホール

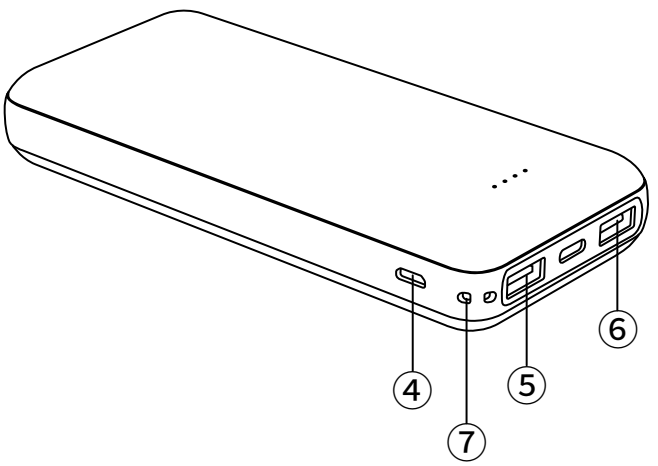

■インジケーター表示

電源ボタンを押して、下のようにどれだけの電力が残っているかを示すことができる 4 つのランプを確認してください。

インジケーター	1 つ点灯	2 つ点灯	3 つ点灯	4 つ点灯
バッテリー残量	≦25%	25%～50%	50%～75%	75%～100%

■操作方法

電源 ON ・・電源ボタンを 1 回押す
または USB A ポートにケーブルを接続すると自動的に
インジケーターが点灯し、電源が ON になります。
電源 OFF・・電源ボタンを 2 回連続して押す

■スマートフォン等への給電

iPhone や Android スマートフォンを最大 2 台まで同時に充電できます。
USB ポートでの充電 ×2

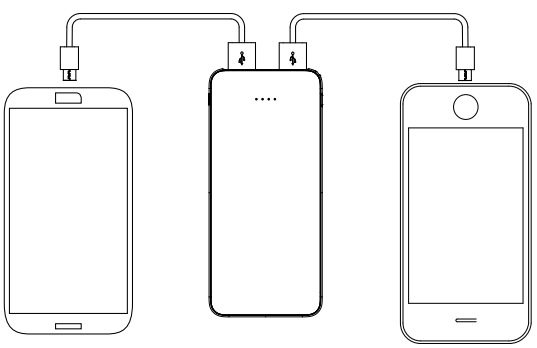

※最初は本製品をフル充電してからご使用ください。

■本製品への充電

ACアダプタ（1）またはコンピュータのUSB（2）などの電源装置に別途販売している
USB充電ケーブルを差し込んで、充電してください。

（1）

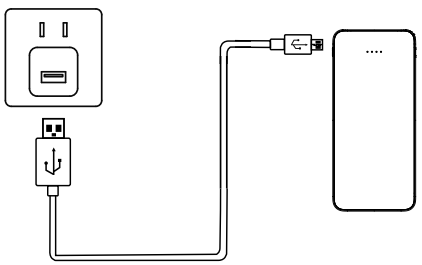

AC アダプタ

（2）

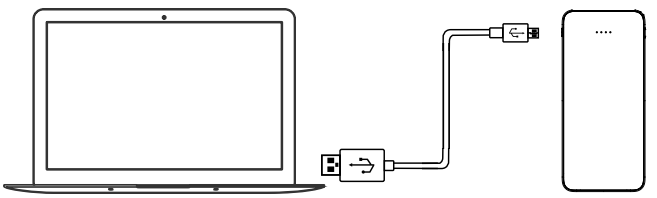

コンピュータ　USB

充電が完了するとインジケーターの点滅が止まり、すべてのランプが点灯します。
充電が完了したらケーブルを抜き、電源を OFF にしてください。

※本製品を蓄電中は、充電対応機器を充電しないでください。内蔵電池の液漏れ、
　感電、破裂、ケガの原因になります。
※バッテリーを長くお使いいただくために、3 ヶ月に 1 回程度フル充電してください。
※（2）の場合パソコンの設定等によっては充電にお時間がかかったり、まったくでき
　ない場合があります。
※お使いのACアダプターにより充電時間が変わります。（推奨出力10W以上）

■ご注意

・本製品を分解・改造しないでください。
・充電する時は本機の入力電圧、入力電流に適合した USB A 型出力サポートから電流をとってください。
・火のそば、暖房器具のそば、直射日光の強い場所、炎天下の車内など高温になる場所に保管、放置しないでください。
・火の中に投下しないでください。
・本製品を電子レンジやオーブン、高圧容器にいれないでください。
・体に触れた状態で長時間使用しないでください。
・強く踏みつけたり、重たいものを載せたり、落下させるなどの強い衝撃を与えないでください。
・水や海水、飲料水、雨水などで濡らさないようご注意ください。
・風呂場など水分や湿気の多い場所では、本製品を使用しないでください。
・濡れた手で本製品を使用しないでください。
・端子部分が曲がってしまったコネクタは使用しないでください。
・コネクタ端子部、および本体に金属などの導電性異物を差し込まないでください。
・コネクタ部に異物やほこりなどが付着した状態で使用しないでください。
・コネクタ端子部に針金やネックレス、ヘアピンなどの金属類が接触しないように、一緒に持ち運びや保管をしないでください。
・液漏れが発生した場合、漏れた液には手を触れないでください。
・本製品内部の液体などが、皮膚や衣服に付着したときは、こすらずきれいな水で洗った後、直ちに医師の診療を受けてください。
・お子さまが使用するときは、保護者が正しい使い方を十分に教え、使用中も指示どおりに使用しているかを確認してください。
・乳幼児の手の届かないところで使用・保管してください。
・保管や使用中に発煙、異常発熱、異臭、異音、その他それまでと異なることに気がついた時は直ちに使用をやめてください。

・-10℃～40℃内の環境下で保管してください。
・所定の充電時間を超えても充電が完了しない場合は。充電を中止してください。
・可燃性ガスなどが発生する場所（ガソリンスタンドなど）では本製品を使用しないでください。
・本製品を使用する際は、接続する機器のメーカーが提示する警告・注意指示に従ってください。
・本製品を使用中における接続機器の故障・損傷については一切の責任を負いかねます。
・本製品の使用中におけるデータの消失については一切の責任を負いかねます。
・商品およびパッケージは予告なく変更になることがあります。
・改良のために商品は予告なく変更する場合があります。予めご了承ください。

■あんしん保証サービス

ご購入日から180日の間に製品に不具合が生じた場合、送料弊社負担にて同一製品と無償交換対応させていただきます。

【保証条件】

・説明書の通りにお使い頂いた場合に限ります。
・交換商品在庫切れの場合、商品代金返金等の対応をさせて頂きます。
・まずは弊社カスタマーサポートまでご連絡ください。返金、交換の手順をご案内致します。
・ご連絡のない返送については受け取りができない場合がございます。
・あんしん保証サービスは、HANARO よりご購入頂いた場合に限ります。他の販売店や出品者から購入された場合は対象外となります。ご購入元にお問い合わせ下さい。

保証書			
型番	R402	お買い上げ日	年　月　日
お客様情報	ご注文番号		
	お名前		
	ご住所	〒	
	お電話番号		

■お問い合わせ

製品に関するご質問等は下記のカスタマーサポートまでお気軽にお問い合わせ下さい。
お問い合わせの際は注文番号・お名前・概要をご記入いただくとスムーズです。

HANARO カスタマーサポート
product@hanaro55.com

■販売元

サン・ベスト株式会社