PET bottle　Bottle　Can　Garbage

ラクラク分別で、快適エコ生活をはじめよう！

AUX オークス

Dust Pail Wagon

きれい！ラクラク！快適キッチンを目指すなら…

ダストペールワゴン

JE1 / JE2 / JE3

- ●これさえあればゴミを**カンタン**に分別できます。
- ●キッチンのカウンター下にも**スッキリ**と収まります。
- ●ペールにも**デザイン**や**使い易さ**にこだわりました。

扉面材取付対応！

扉面材を取付けて
スッキリ収納。
底部にウエイト板を
溶接してあるので、
前倒れしにくい安全設計
になっています。

※面材取付用金具は同梱されております。

Dust Pail Wagon

JE1 / JE2 / JE3

ダストペールワゴン

■製品外観図

ダストペールワゴン / JE1

■サイズ / 約幅 561X 奥行 365X 高さ 457mm

希望小売価格 ¥29,000（税込30,450）

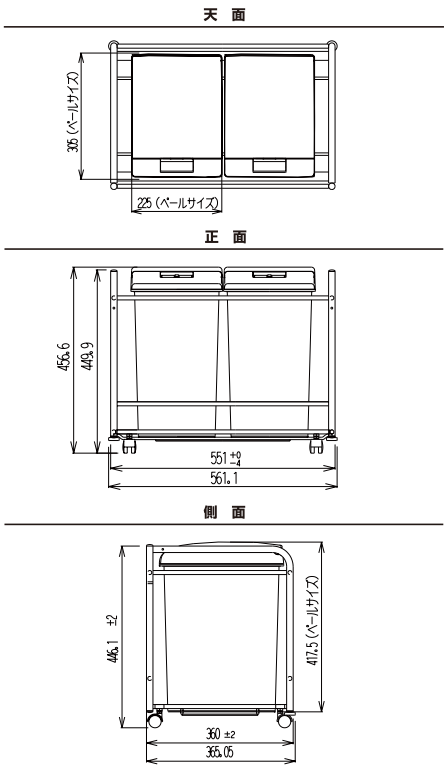

ダストペールワゴン / JE2

■サイズ / 約幅 711X 奥行 365X 高さ 457mm

希望小売価格 ¥33,000（税込34,650）

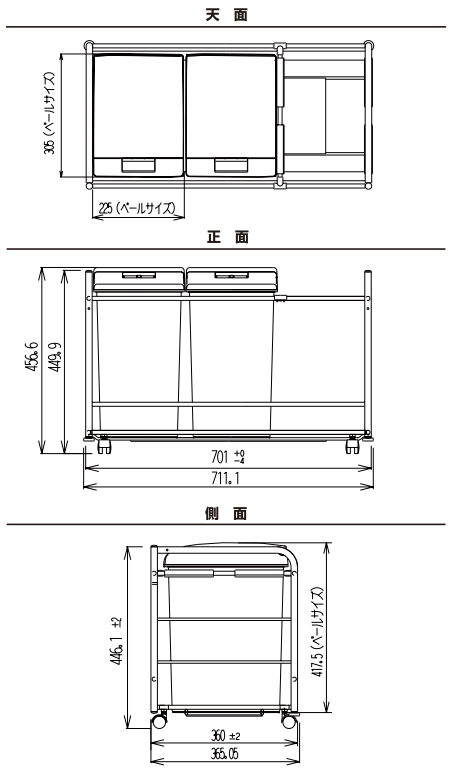

ダストペールワゴン / JE3

■サイズ / 約幅 861X 奥行 365X 高さ 457mm

希望小売価格 ¥39,000（税込40,950）

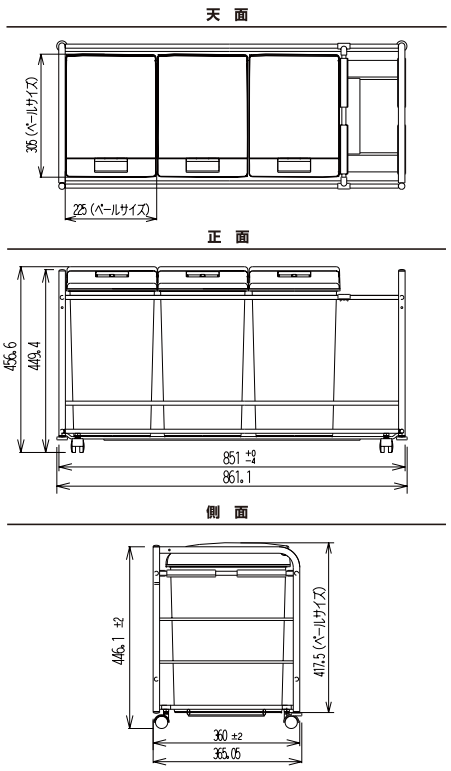

［主要材質］
本体／底板：鋼管／鋼板　カチオン電着塗装＋アクリル樹脂焼付塗装
キャスター：ナイロン　ペール：ポリプロピレン（容量20ℓ／個　シリコンパッキン付）

［同梱部品］

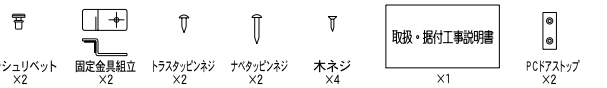

ポリ袋ストッパーの使い方（JE2、JE3の場合）

付属の**ポリ袋ストッパー**を使用して、ポリ袋を取付けることができます。

お願い
ポリ袋はダストワゴン内におさまるように取付けてください。 ポリ袋の破損やワゴンの走行不良の原因となります。

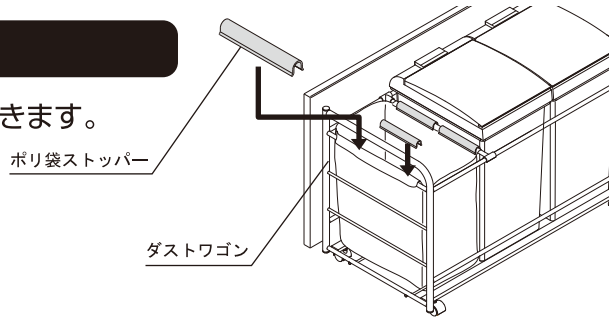

扉面材据付け方法

①取付金具の取付け

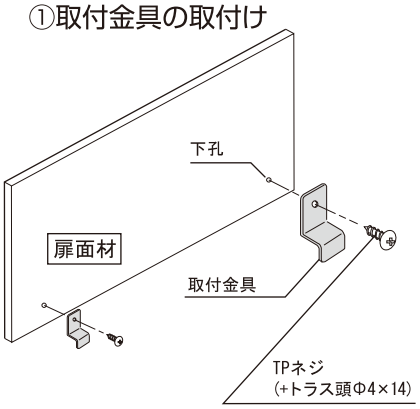

②扉面材の固定

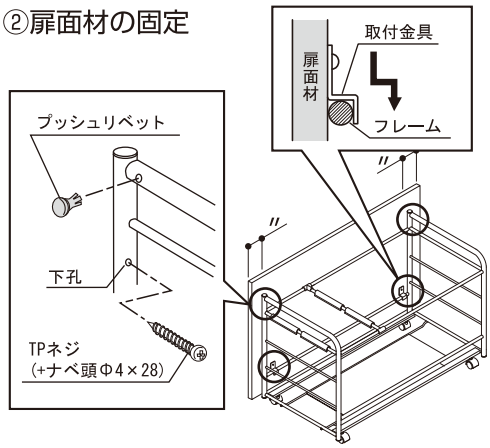

③ガイドスペーサーの取付け

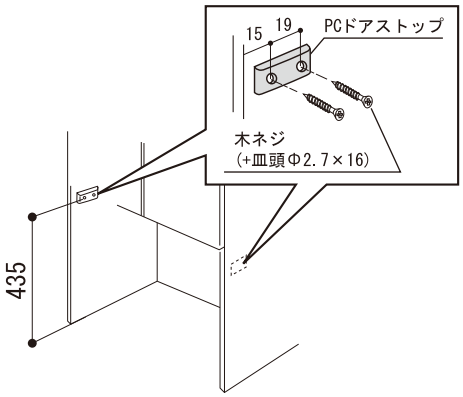

お問合せは

E kitchen

株式会社ユー・アーキ
〒221-0812
横浜市神奈川区平川町 13-21
TEL045-482-2155 FAX045-482-2156
http://e-kitchen.biz

●製品の仕様は2009年11月現在のもので予告なく変更する場合もあります。
●製品の写真は印刷のため、実際の色と異なる場合がございますのでご了承ください。
●無断転載を禁じます。
●表示価格には送料及び、取付費は含まれておりません。

MWFP 0911/1