風圧シャッター WAP-60/75/90A

風圧シャッター、25cm金属換気扇。

WAP-75AK　　WPMF-71K(別売)

製品寸法図

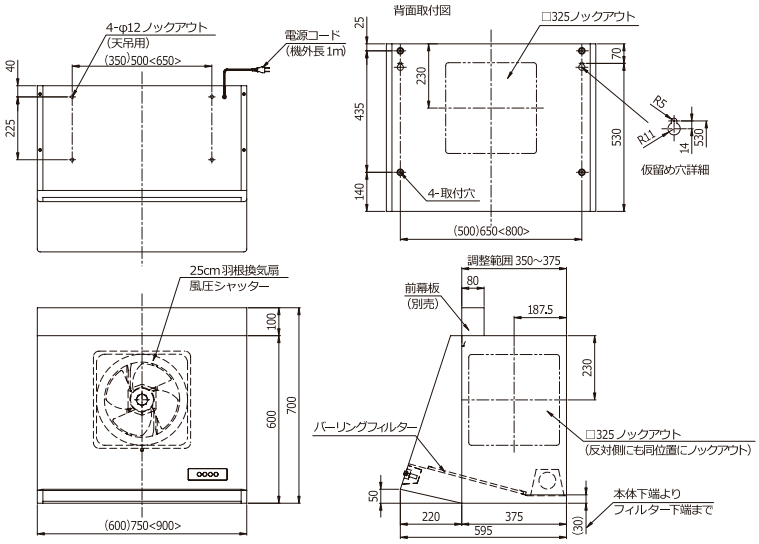

別売部品		
■ 前幕板	P.63/A-1	WPMF-＊＊ K/W/G
■ 横幕板	P.63/B-1	WPMC-325＊＊A K/W/G

プロペラ換気扇用　組立式フードボックス

WBB-60/70/75/90A K ブラック W ホワイト G シルバー

25cm金属換気扇用組み立て式フードボックス。排気3方向ノックアウト式。
必ず金属換気扇をご使用ください。フィルター・幕板は取り付けできません。

製品寸法図

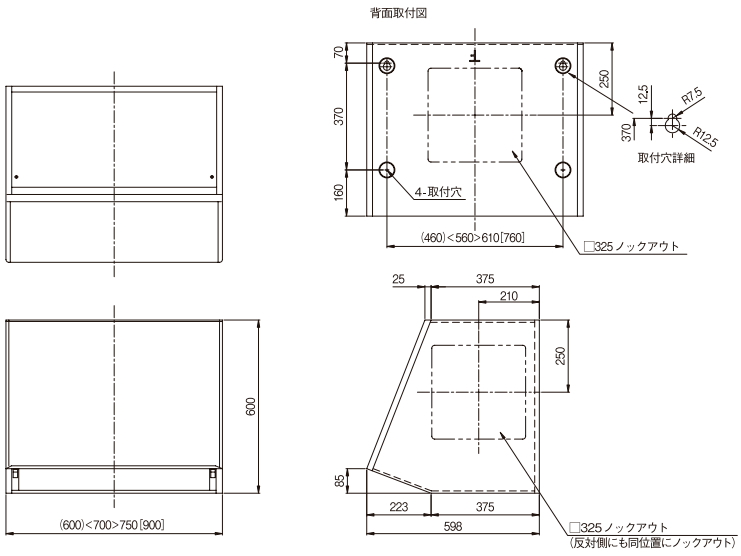

質量 (kg)
W60:10
W70:11
W75:11
W90:13

WBB-75AK