排気電動シャッター

製品寸法図

WYS-60/75/90DF

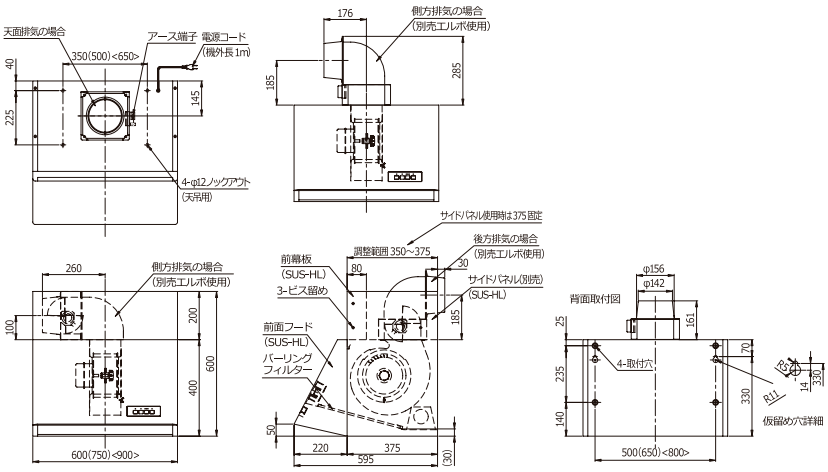

WYS-75DF

別売部品		
■ サイドパネル	P.63/B-9	WPMP-375＊＊ L/R
■ エルボ	P.61	PL-150

同 時 給 排

製品寸法図

WYS-60/75/90DE

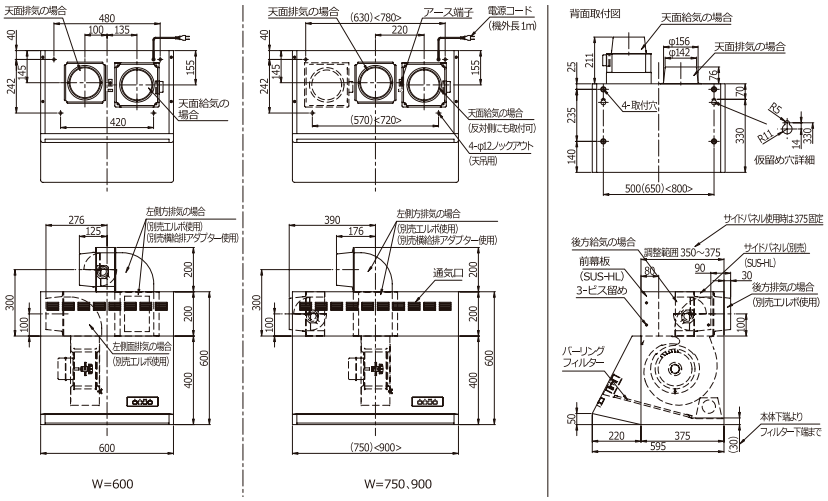

WYS-75DE

別売部品		
■ サイドパネル	P.63/B-10	WPMP-375＊＊ L/R
■ エルボ	P.61	PL-150
■ 横給排アダプター	P.61	PDE-200

同時給排＋排気電動シャッター

製品寸法図

WYS-60/75/90DEF

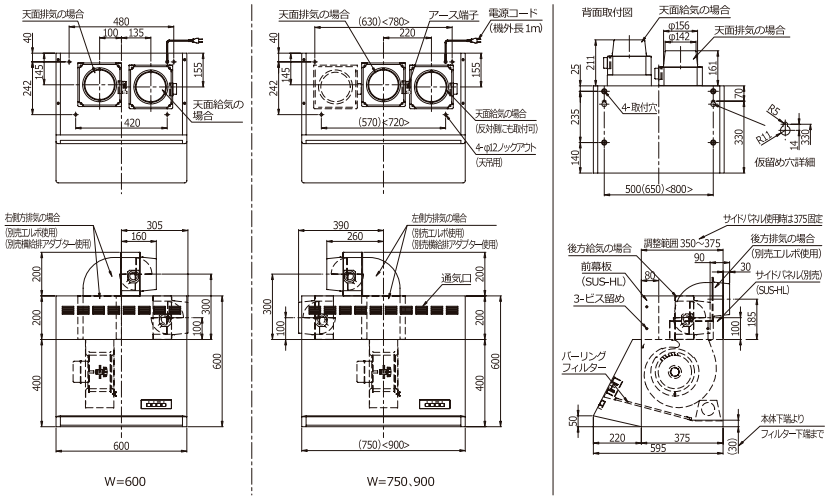

WYS-75DEF

別売部品		
■ サイドパネル	P.63/B-10	WPMP-375＊＊ L/R
■ エルボ	P.61	PL-150
■ 横給排アダプター	P.61	PDE-200