排気電動シャッター

製品寸法図

WAS-60/75/90DF

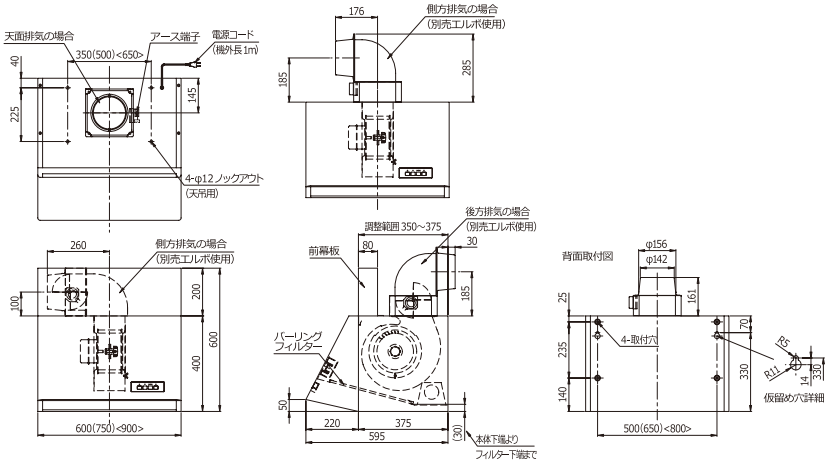

WAS-75DFK

別売部品		
■ 横幕板	P.63/B-1	WPMC-325＊＊A K/W/G
■ エルボ	P.61	PL-150

同 時 給 排

製品寸法図

WAS-60/75/90DE

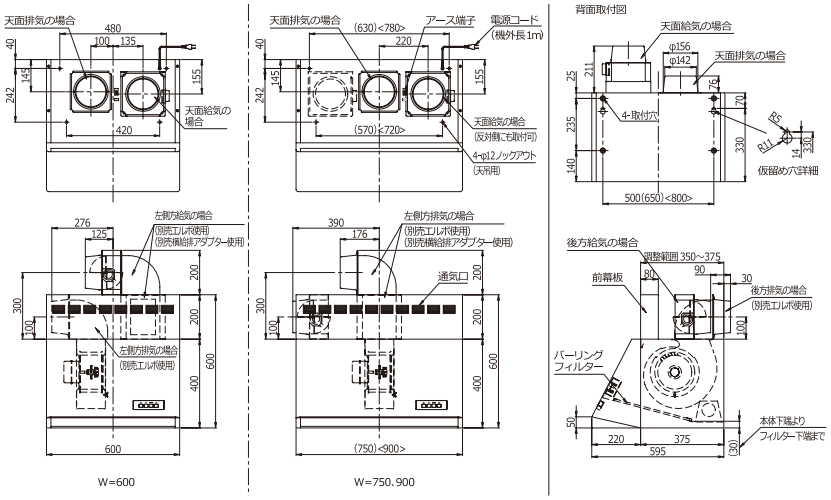

W=600

W=750、900

WAS-75DEW

別売部品		
■ 横幕板	P.63/B-2	WPMC-325＊＊A K/W/G
■ エルボ	P.61	PL-150
■ 横給排アダプター	P.61	PDE-200

同時給排＋排気電動シャッター

製品寸法図

WAS-60/75/90DEF

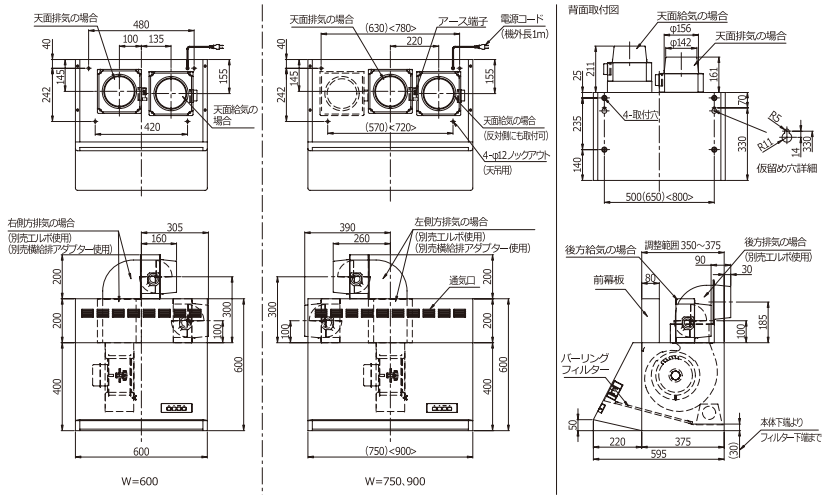

W=600

W=750、900

WAS-75DEFG

別売部品		
■ 横幕板	P.63/B-2	WPMC-325＊＊A K/W/G
■ エルボ	P.61	PL-150
■ 横給排アダプター	P.61	PDE-200