WDS-75/90DM

ステンレス　シルバー　ブラック　ホワイト

WDS-75/90DFM
WDS-75/90DEM
WDS-75/90DEFM

シロッコファン　ソフトタッチスイッチ3速　タイマー機能　オイルガードフィルター　照明　整流板　前幕板同梱　排気L/R

ダクト芯は背面から310mmの設定で、大きな梁にも余裕の対応力。排気位置は左/右の2タイプからお選びください。
スポンジで洗いやすいバーリングフィルターに、油汚れが落ちやすいオイルガード塗装を施しお手入れ簡単。整流板を装着することで、吸い込み口の風速が速くなり、捕集率がアップ。風量を3段階に調節でき、便利な5分オフタイマー機能付きのソフトタッチスイッチを採用。

特性表

入力電圧(V)	ノッチ	周波数(Hz)	消費電力(W)	風量(m^3/h)	騒音(dB)	質量(kg)
100	強	50	101	540	44	W75:25 W90:28
		60	102	510	44	
	中	50	75	350	35	
		60	75	330	34	
	弱	50	44	190	25	
		60	42	180	25	

静圧・風量曲線

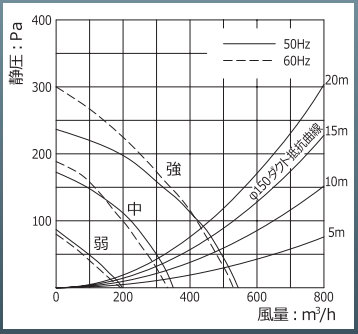

梁対応図

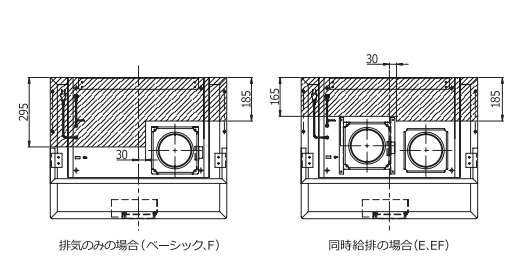

本図は右排気です。左排気は左右対称になります。

ベーシック

WDS-75/90DM

WDS-75DMS

製品寸法図

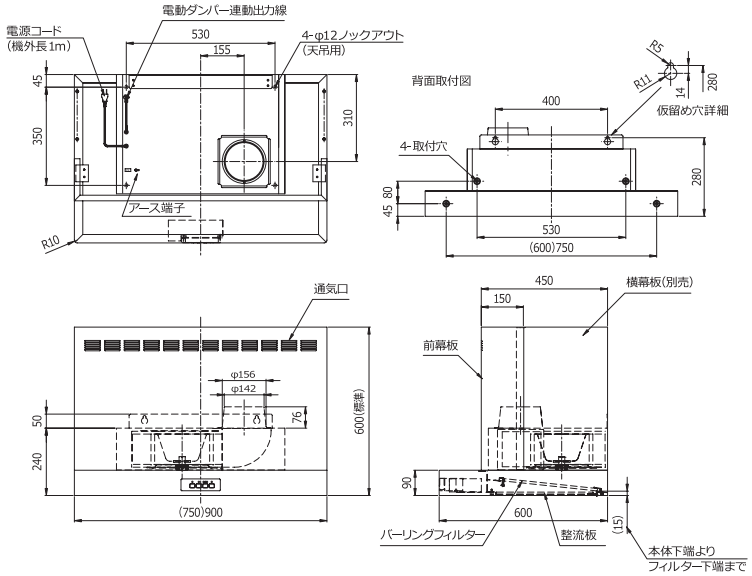

別売部品		
■ 横幕板	P.63/B-14	WDC-＊＊＊ S/G/K/W