WVS-75/90DEFM-IV

ステンレス S　シルバー G　ブラック K　ホワイト W

給排気のバランスが崩れやすい高気密の超高層住宅には、安定した給気が不可欠です。スリムなデザインはそのままに、パワフルな排気、安定した給気を実現しました。1モーター2ファン方式の強制同時給排です。
スポンジで洗いやすいバーリングフィルターに、油汚れが落ちやすいオイルガード塗装を施しお手入れ簡単。整流板を装着することで、吸い込み口の風速が速くなり、捕集率がアップ。風量を3段階に調節でき、便利な5分オフタイマー機能付きのソフトタッチスイッチを採用。

特性表

入力電圧（V）	ノッチ	周波数（Hz）	消費電力（W）	排気風量（m³/h）	給気風量（m³/h）	騒音（dB）	質量（kg）
100	強	50	180	675	385	50	W75:35 W90:37
		60	220	690	400	51	
	中	50	80	400	250	37	
		60	85	375	230	34	
	弱	50	45	240	130	26	
		60	45	220	115	24	

静圧・風量曲線

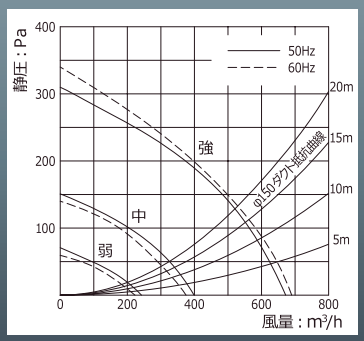

排気特性（給気ダクト全開時）

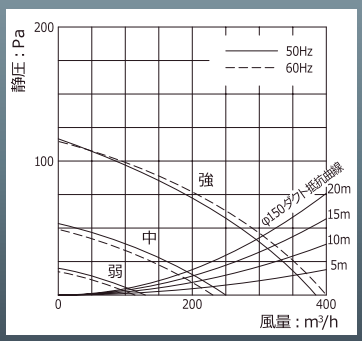

給気特性（代表値）

WVS-90DEFMS

WVS-90DEFMK

WVS-90DEFMG

WVS-90DEFMW

製品寸法図

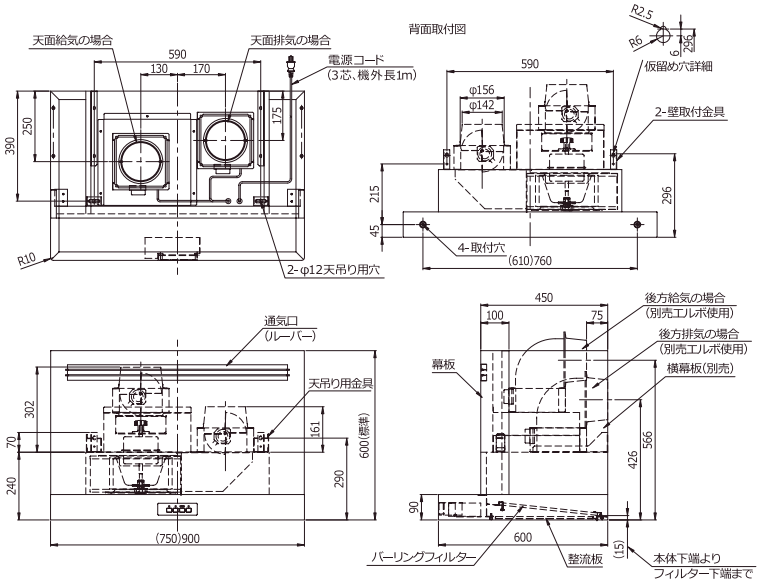

強制同時給排ユニット

別売部品		
■ 横幕板	P.63/B-12	WVC-＊＊＊ S/G/K/W
■ エルボ	P.61	PL-150