■ 外形図
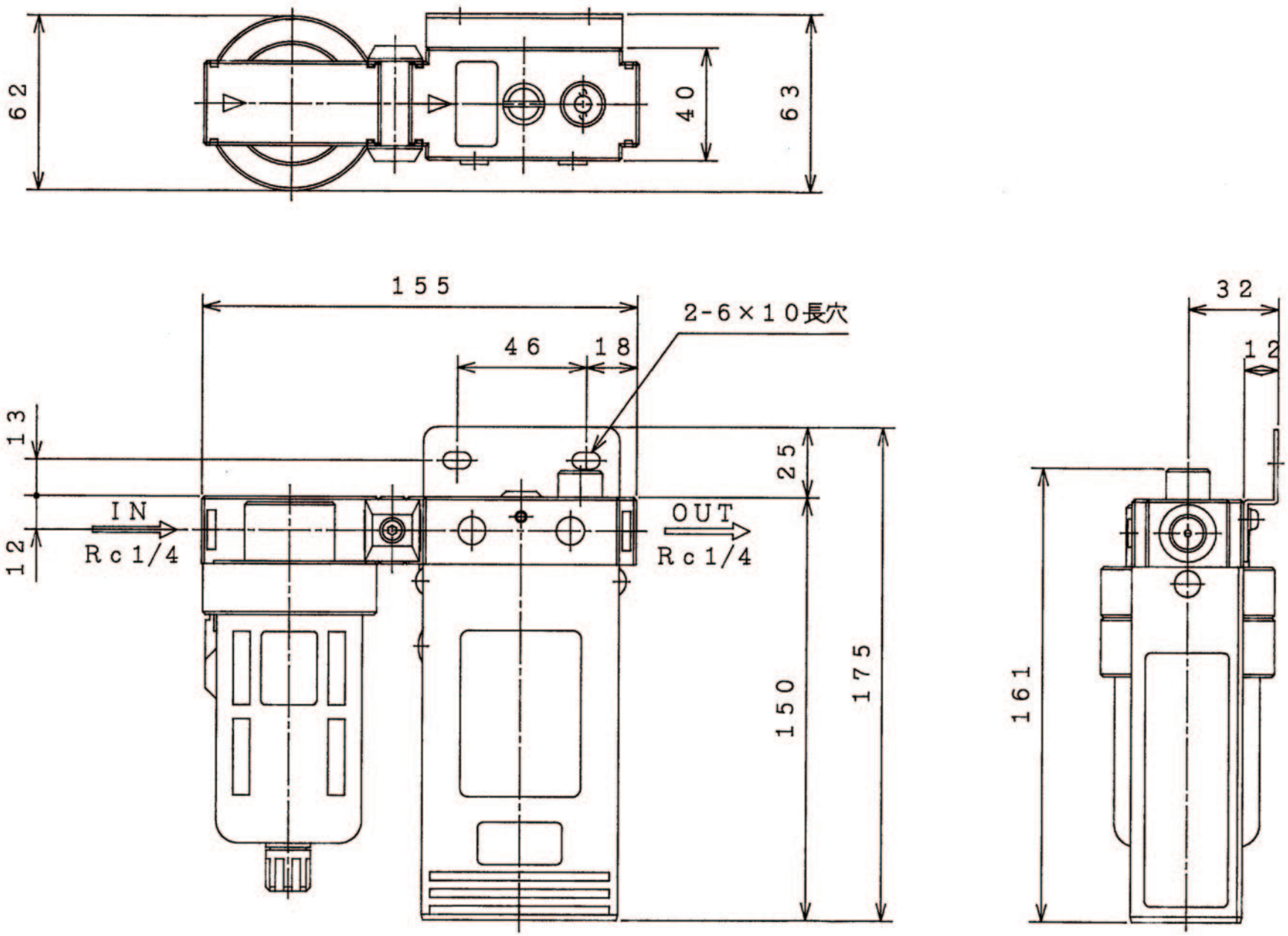
製品名：ファインドライヤー　型式：MD25-F