標 準 仕 様 書

作成2011.01

（中性）強化液消火器 NLSE-2S ストップ付
タイプⅡ環境配慮型 ステンレス製 蓄圧式

◆構造図

ECOSS-WET series

PFOS非含有

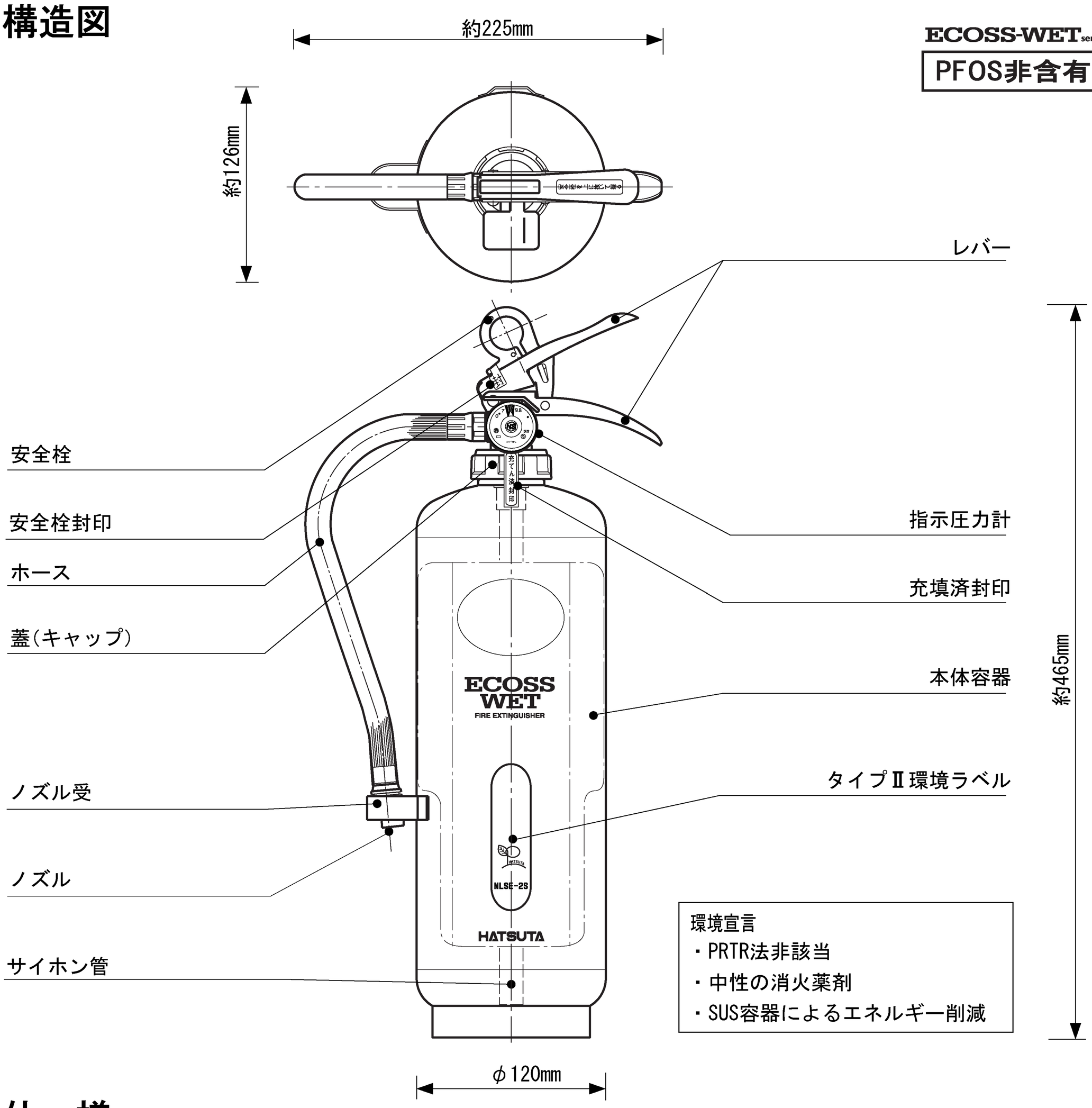

環境宣言
- PRTR法非該当
- 中性の消火薬剤
- SUS容器によるエネルギー削減

◆仕 様

規格	国検(総務省検定品)
型式承認番号	消第23～104号
総質量	約 4.3kg
全高	約465mm
全幅	約225mm
奥行	約126mm
充填薬剤	薬第17～4号 強化液(中性)2.0L
本体容器	SUS304 t＝1.2mm・内容積3.5L

消火能力単位	A-1・B-1・C
放射時間・距離	約32秒(20℃)・3～6m(20℃)
使用温度範囲	－20℃～＋40℃
防錆・耐食加工	耐食材料につき防錆処理なし
ホース	合成ゴム製 約338mm
充填圧力値	N_2ガス 0.70～0.98MPa
ノズル	ABS製 φ2.4mm
耐圧試験圧力値	1.60MPa
オプション	点字ラベル(サイズ：10mm×38mm)

◆製 造

株式会社 初田製作所

〒573-1132 大阪府枚方市招提田近3丁目5番地

お客様相談窓口 0120-82-2041

図番 HM-212-00A

CD:061330