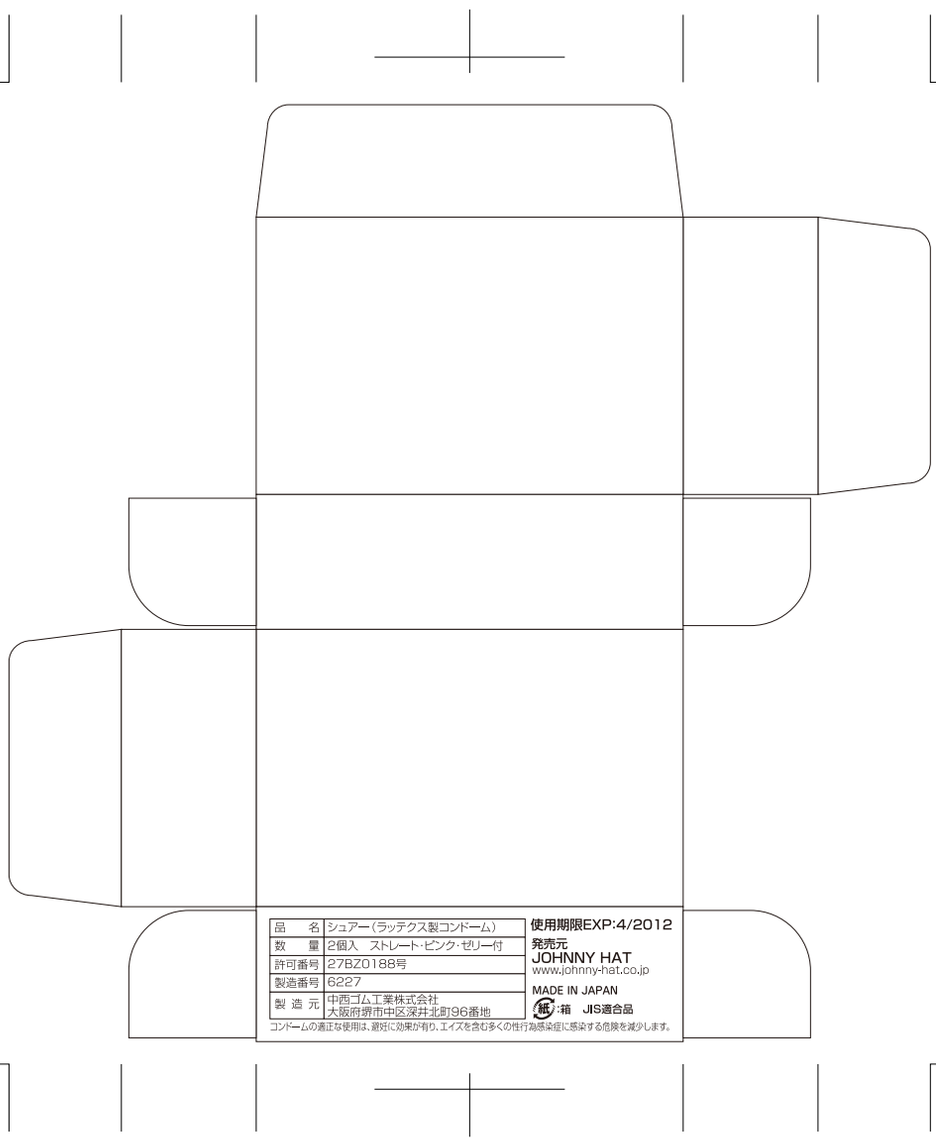

品　　名	シュアー（ラッテクス製コンドーム）
数　　量	2個入　ストレート・ピンク・ゼリー付
許可番号	27BZ0188号
製造番号	6227
製 造 元	中西ゴム工業株式会社 大阪府堺市中区深井北町96番地

使用期限EXP:4/2012

発売元
JOHNNY HAT
www.johnny-hat.co.jp

MADE IN JAPAN

紙箱　JIS適合品

コンドームの適正な使用は、避妊に効果が有り、エイズを含む多くの性行為感染症に感染する危険を減少します。