金属製ロフトはしご　シンプルラダー　10段

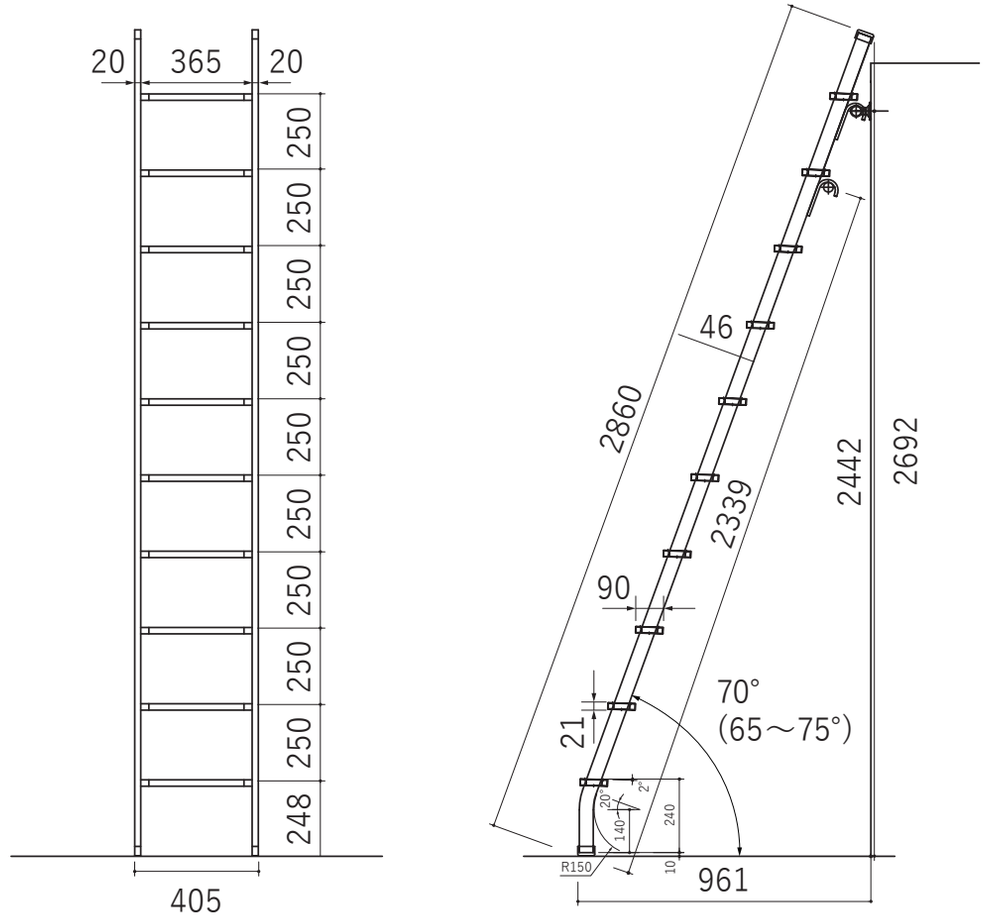

北欧の森

http://www.hokuonomori.net