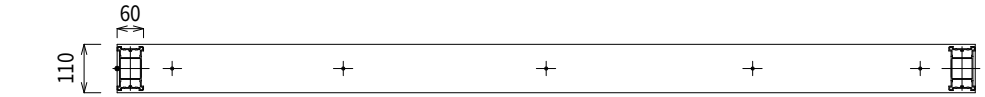

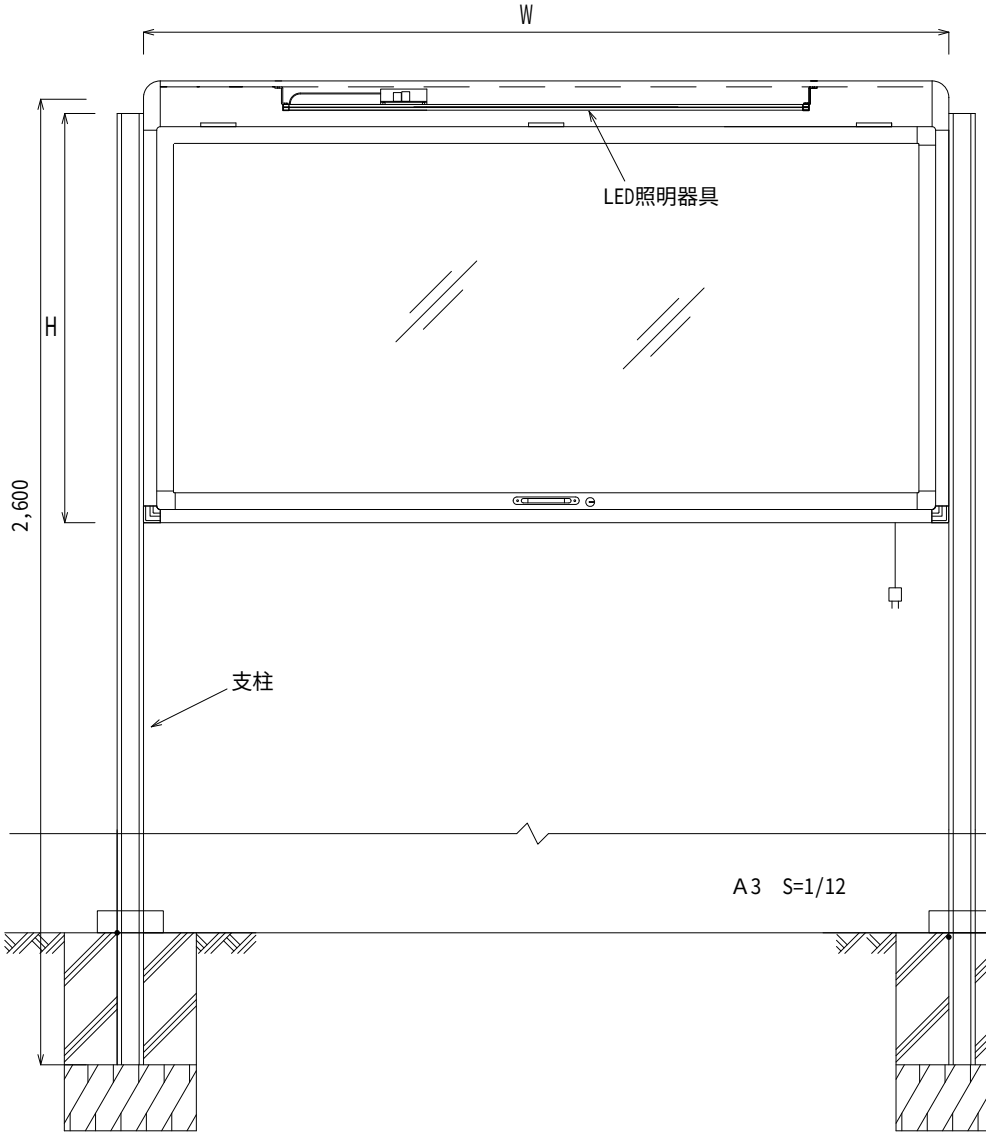

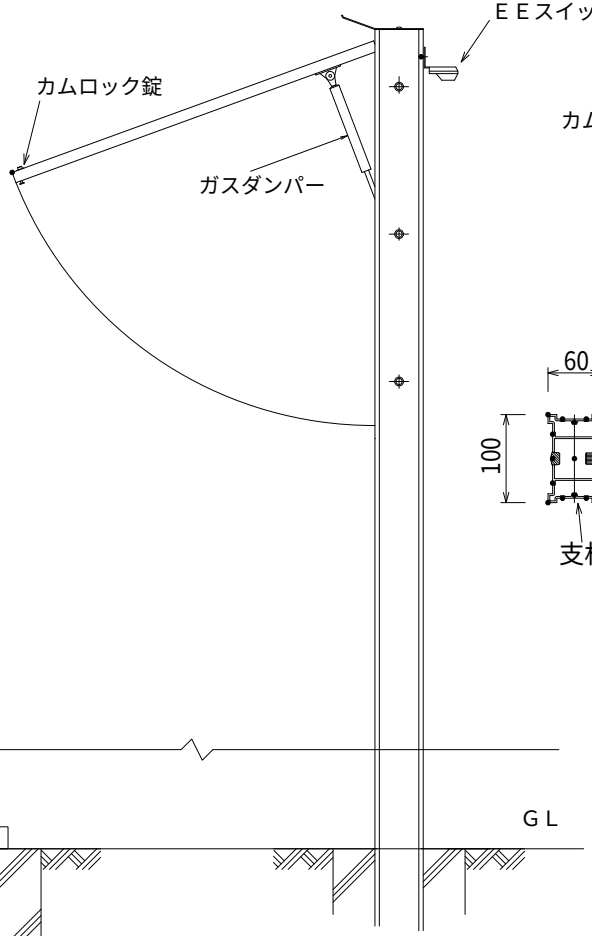

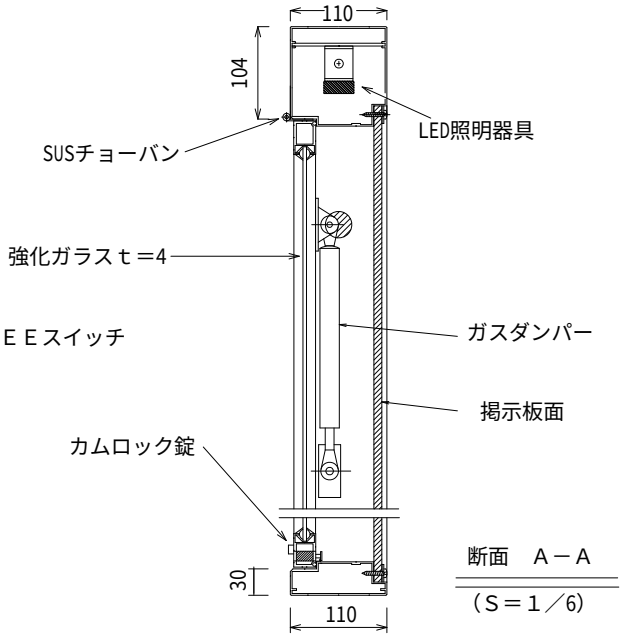

断面　Ａ－Ａ
（Ｓ＝１／6）

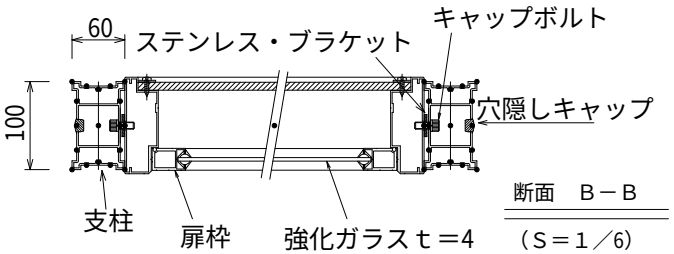

断面　Ｂ－Ｂ
（Ｓ＝１／6）

	ＥＥスイッチ	1	ナイトセンサー方式	
	LED照明器具	1	サン電子	
	幕　板	1	アルミ型材　Ａ６０６３Ｓ－Ｔ５	
	取付ビス	1式	φ４　ナベタッピンネジ（ＳＵＳ）	
	防水パッキン	1組	三方取り付け（下無し）	
	ステンレスブラケット	2	ＦＢ３×２５×Ｌ７５４（ＳＵＳ）	
	アルミＦＢ	1組	ｔ２×２０	
	ガスダンパー	2	トキコ　Ｙ２０２６	
	穴止めキャップ	6	軟質ＰＥ	
	キャップボルト	6	Ｍ８×Ｌ２０　六角穴付ボルト	
	カムロック	1	黄銅　クロームメッキ処理	
	取　　手	1	ステンレス	
	蝶　　番	3	ステンレス	
	屋　　根	1	アルミ型材　Ａ６０６３Ｓ－Ｔ５	
	掲　示　面	1	掲示板	
	ガ　ラ　ス	1	厚さ　４㎜　強化ガラス（透明）	
	外枠角型コーナー金具	4	アルミダイキャスト	
	内枠コーナー金具	4	アルミダイキャスト	
	外　　枠	1組	アルミ型材　Ａ６０６３Ｓ－Ｔ５	
	内　　枠	1組	アルミ型材　Ａ６０６３Ｓ－Ｔ５	
	支　　柱	2	アルミ型材　Ａ６０６３Ｓ－Ｔ５	

△5			承認	検図	符号	名　　称	数量	材　　質	備　考
△4					図名	ガスダンパーハネ上げ式　Ｄ－１１０型	年月日		
△3							尺度	1/12,1/6	
△2			設計	製図			単位	m／m	
△1									
／	年月日	変更内容							A3

AUD-FL LED照明付