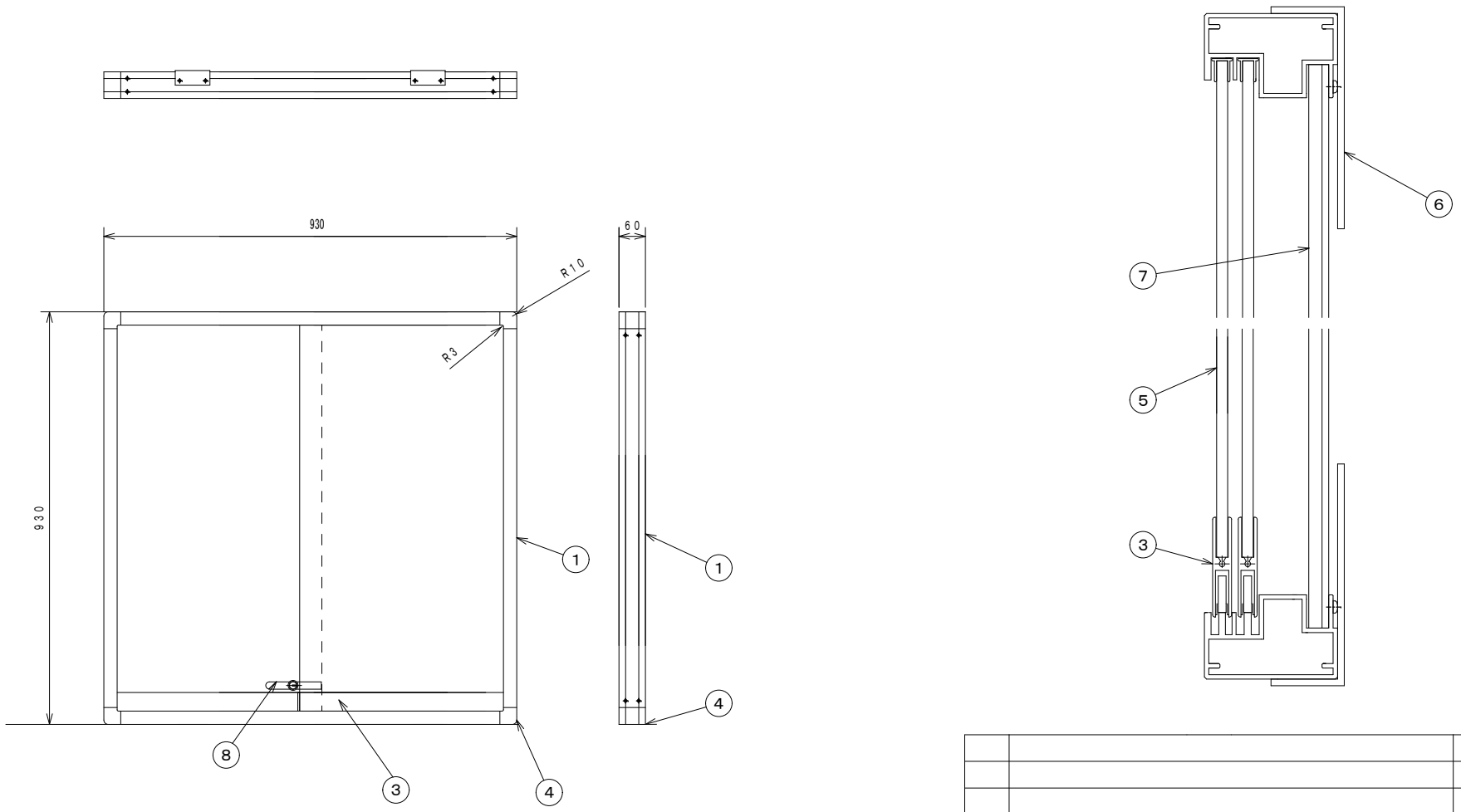

8	スライドロック	
7	掲示面	
6	取付L金具	
5	5mmフロートガラス	
4	ダイカストコーナー	
3	袴	
2	外枠レール	
1	外枠	

5			承認	検図	符号	名称 数量 材質		備考
4					図		年月日	
3					改		尺度	1/10
2			設計	製図			単位	m／m
1						株式会社 飛騨	図番	A3
／	年月日							

ポスターケース　HSPC−33SK

A3　1/120