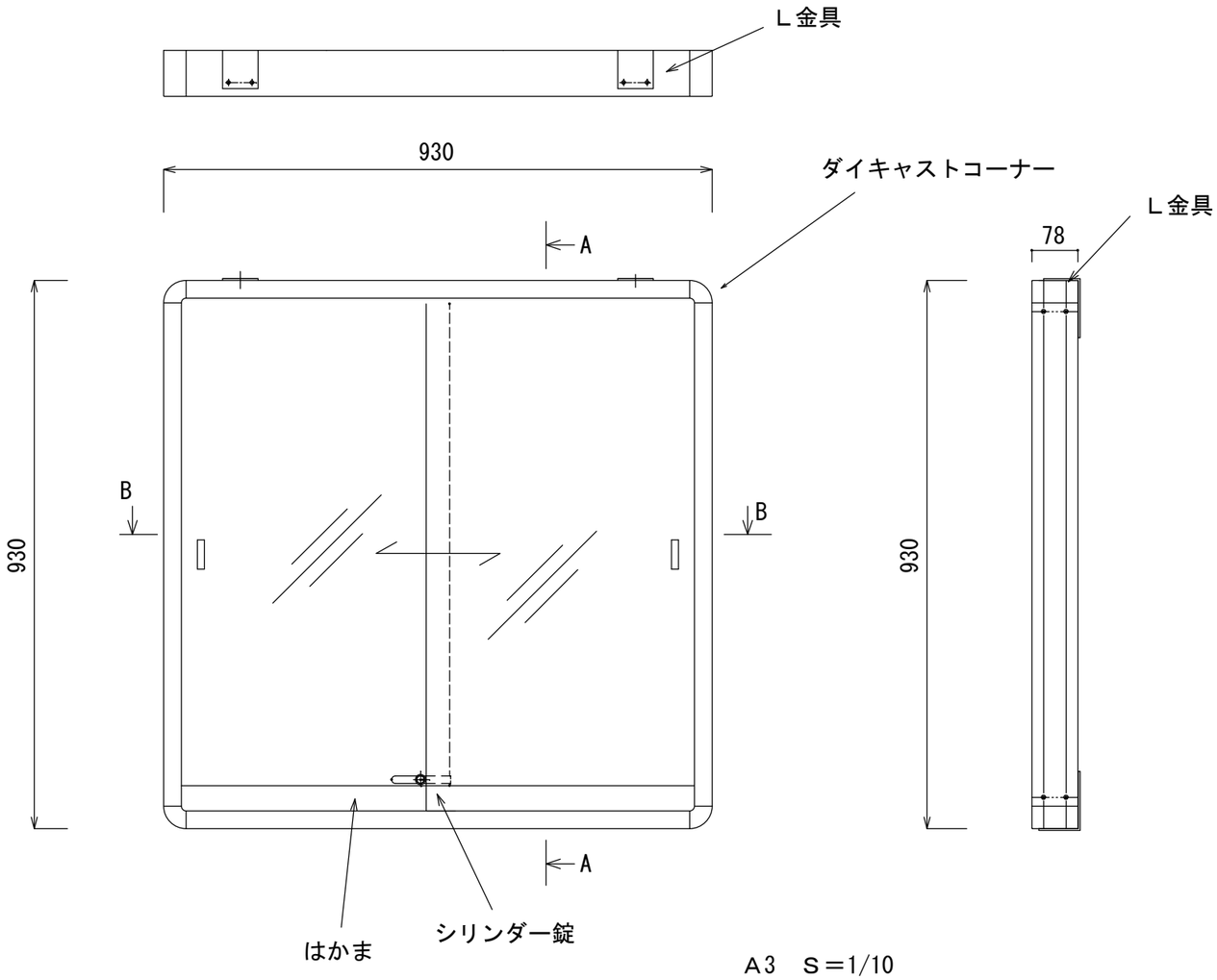

A3　S＝1/10

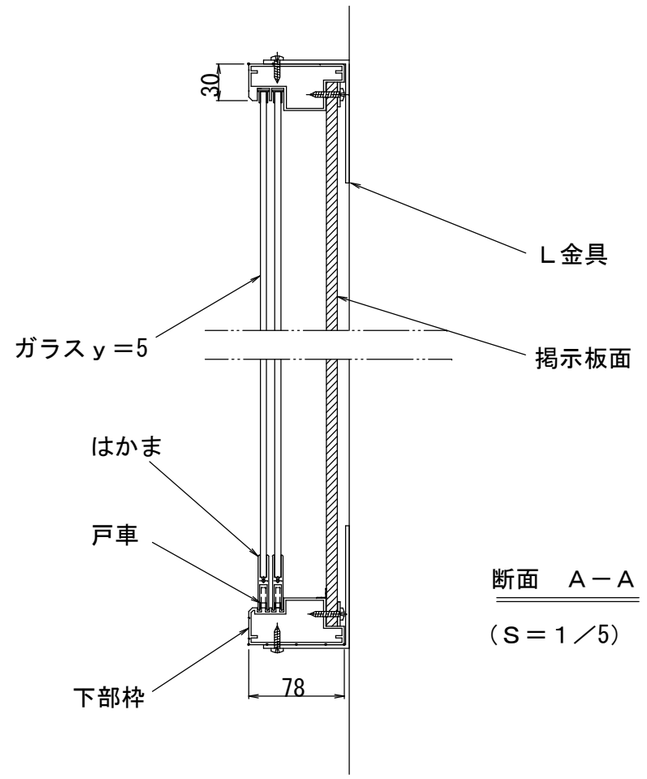

断面　Ａ－Ａ
（Ｓ＝１／5）

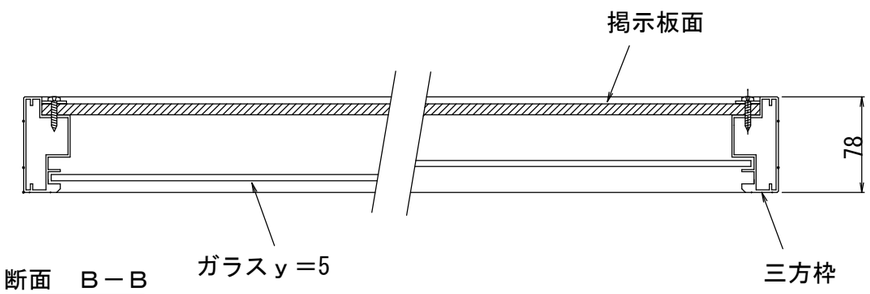

断面　Ｂ－Ｂ
（Ｓ＝１／5）

6			承認	検図	符号	名　称	数量	材　質	備　考
4					図	アルミ製屋外掲示板組立図		年月日	
3					改	Ｄ－８０型		尺度	1/10, 1/5
2			設計	製図				単位	m／m
1									
／	年月日	変更内容							

A33SSK　930×930　壁付

アカツキボード　図番　A3